ALLGEMEINE ANGABEN FÜR SCHIENENPROFILE

NIKO Profil Nr.	Abmessungen			
	h (mm)	b (mm)	d (mm)	s (mm)
21.000	28,00	30,00	8,00	1,75
21.050 Edelstahl (A2)	28,00	30,00	8,00	1,75
21.070 Edelstahl (A4)	28,00	30,00	8,00	1,75
23.000	35,00	40,00	11,00	2,75
23.050 Edelstahl (A2)	35,00	40,00	11,00	2,75
23.070 Edelstahl (A4)	35,00	40,00	11,00	2,75
24.000	43,50	48,50	15,00	3,20
24.050 Edelstahl (A2)	43,50	48,50	15,00	3,20
24.070 Edelstahl (A4)	43,50	48,50	15,00	3,00
25.000	60,00	65,00	18,00	3,60
25.050 Edelstahl (A2)	60,00	65,00	18,00	3,60
25.070 Edelstahl (A4)	60,00	65,00	18,00	4,00
26.000	75,00	80,00	22,00	4,50
27.000	110,00	90,00	25,00	6,50

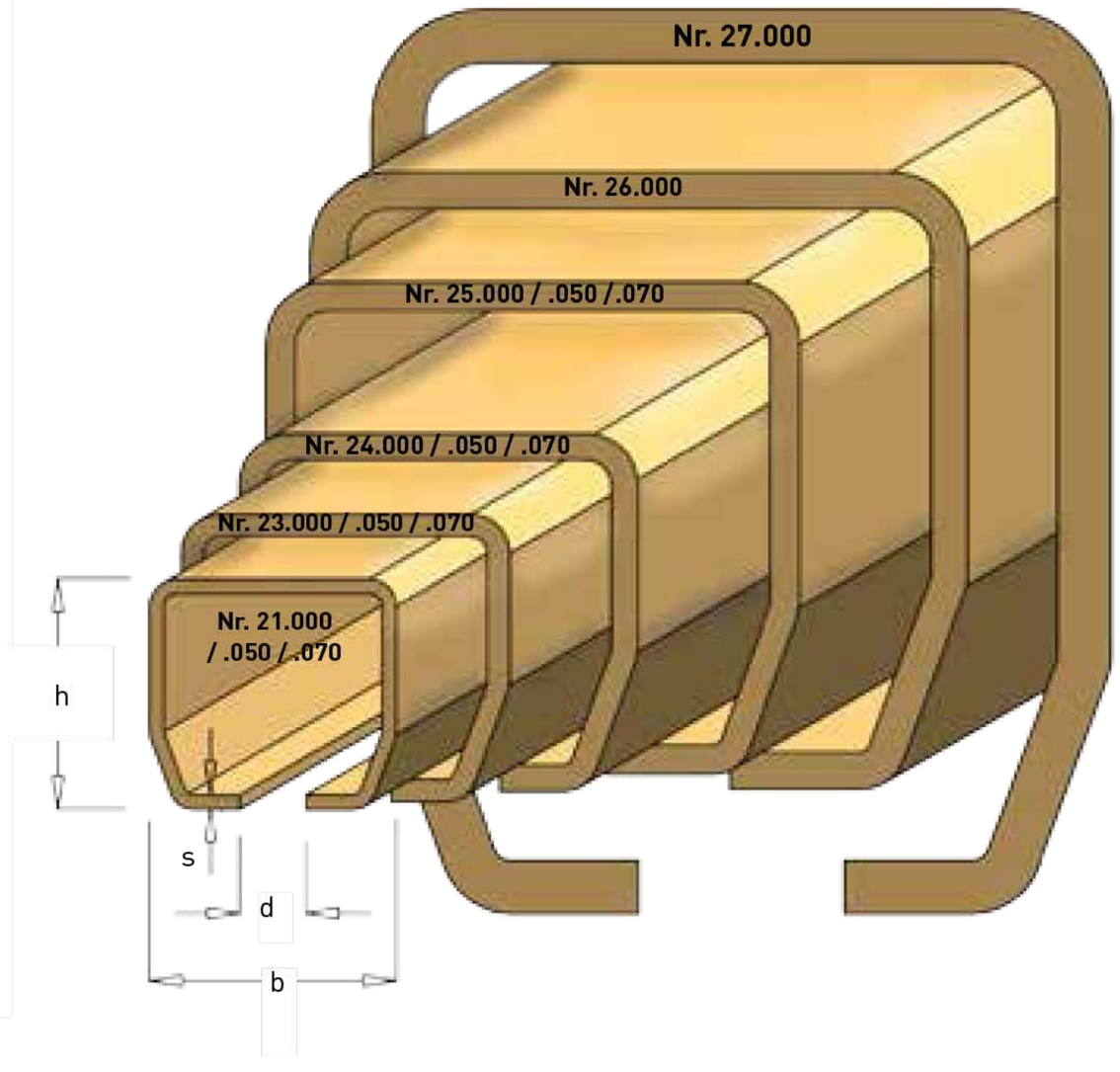

TABELLE MIT ZUGELASSENEN GEWICHTEN FÜR ROLLAPPARATE

Rollapparat Doppelpaarig

NIKO Profil Nr.	Einzeltragkraft Rollapparat Max / kg / Stk	Schiebetor manuell (2 Rollapparate) Tragkraft / kg / Torflügel	Schiebetor angetrieben (2 Rollapparate) Tragkraft / kg / Torflügel	Falt- oder Harmonikator Tragkraft / kg / Torflügel
21.000	50	100	-	22
23.000	100	200	140	42
24.000	200	400	240	75
25.000	300	600	480	150
26.000	600	1200	950	300
27.000	1000	2000	1400	-

Rollapparat Einpaarig

NIKO Profil Nr.	Einzeltragkraft Rollapparat Max / kg / Stk	Schiebetor manuell (2 Rollapparate) Tragkraft / kg / Torflügel	Falt- oder Harmonikator Tragkraft / kg / Torflügel
21.000	30	60	15
23.000	65	130	32
24.000	100	200	50
25.000	200	400	100
26.000	400	800	200
27.000	700	1400	-

Alle zugelassenen Gewichte in unseren Tabellen setzen voraus, dass der empfohlene Aufhängeabstand für alle Profile 75 cm beträgt.

Das Gewicht des Torflügels bestimmt, welche Rollapparate bzw. Schiene benötig wird.

BEFESTIGUNGSMÖGLICHKEITEN DER SCHIENEN FÜR SCHIEBETORE

Winkelbefestigung mit höhenverstellbarer Muffe und Rollapparat für Schiebetore

NIKO Profil Nr.	Winkelbefestigung	Höhenver-stellbare Muffe	Abmessung H max. / min.
21.000	21.B05	21.B04	170 / 130
23.000	24.B05	23.B04	245 / 185
24.000	24.B05	24.B04	260 / 185
25.000	26.B05	25.B04	345 / 245
26.000	26.B05	26.B04	510 / 290

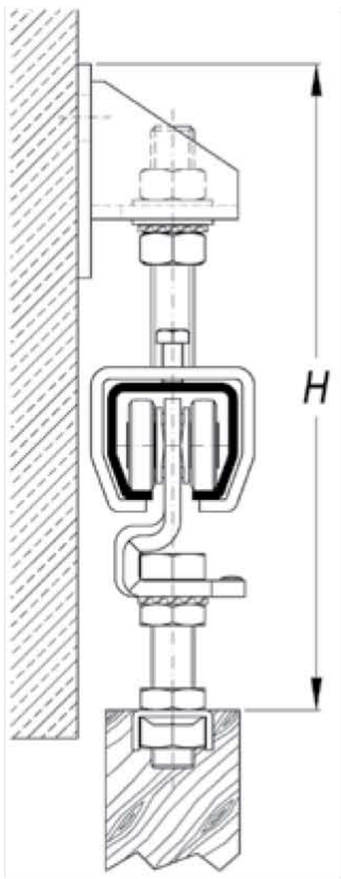

Doppelwinkelbefestigung mit höhenverstellbarer Muffe mit Rollapparaten für Schiebetore

NIKO Profil Nr.	Doppel-winkelbefestigung	Höhenver-stellbare Muffe	Abmessung H max. / min.	Abmessung X max. / min.
21.000	21.B06	21.B04	175 / 140	70 / 40
23.000	24.B06	23.B04	245 / 185	115 / 50
24.000	24.B06	24.B04	260 / 185	110 / 60
25.000	26.B06	25.B04	345 / 245	145 / 85
26.000	26.B06	26.B04	510 / 290	135 / 105
27.000	27.B06	27.B04	575 / 365	120 / 118

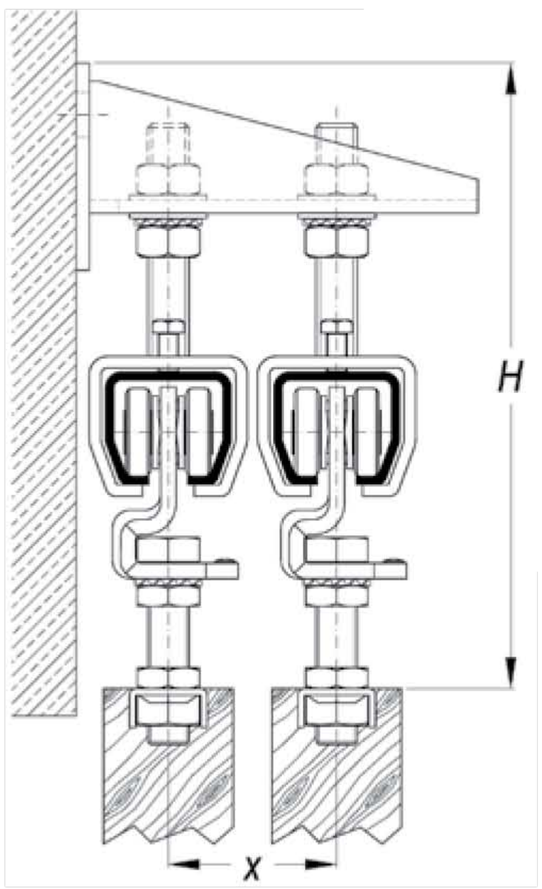

Doppelwandbefestigungsmuffe mit Rollapparaten für Schiebetore

NIKO Profil Nr.	Doppelwandbe-festigungsmuffe	Abmessung H max. / min.	Abmessung X
23.000	23.B31	165 / 135	50
24.000	24.B31	195 / 165	60
25.000	24.B33	195 / 165	90
26.000	25.B31	220 / 195	85

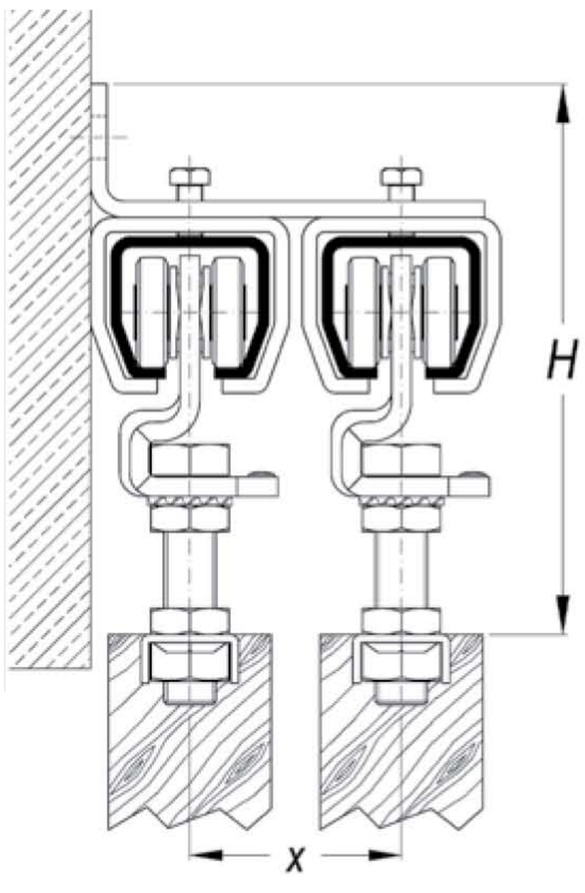

BEFESTIGUNGSMÖGLICHKEITEN DER SCHIENEN FÜR SCHIEBETORE

Wandbefestigungsmuffe mit Rollapparaten für Schiebetore

NIKO Profil Nr.	Wandbe-festigungsmuffe	Abmessung H max. / min.
21.000	21.B01	112 / 98
23.000	23.B01	148 / 121
24.000	24.B01	175 / 146
25.000	25.B01	215 / 188
26.000	26.B01	330 / 242
27.000	27.B01	400 / 306

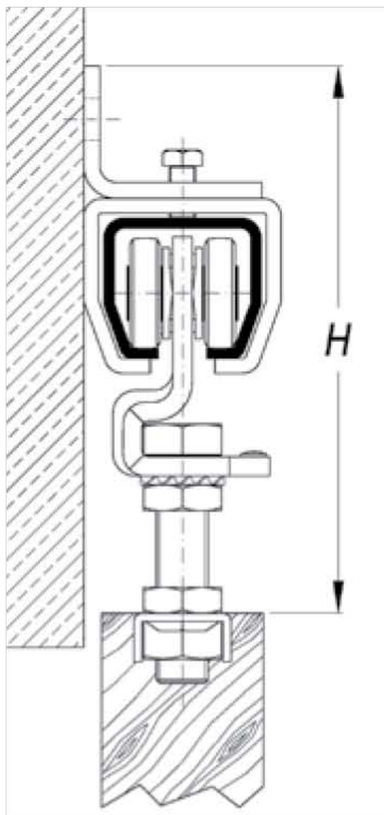

Deckenbefestigungsmuffe mit Rollapparaten für Schiebetore

NIKO Profil Nr.	Deckenbe-festigungsmuffe	Abmessung H max. / min.
21.000	21.B02	89 / 74
23.000	23.B02	121 / 93
24.000	24.B02	140 / 110
25.000	25.B02	173 / 145
26.000	26.B02	278 / 190
27.000	27.B02	337 / 243

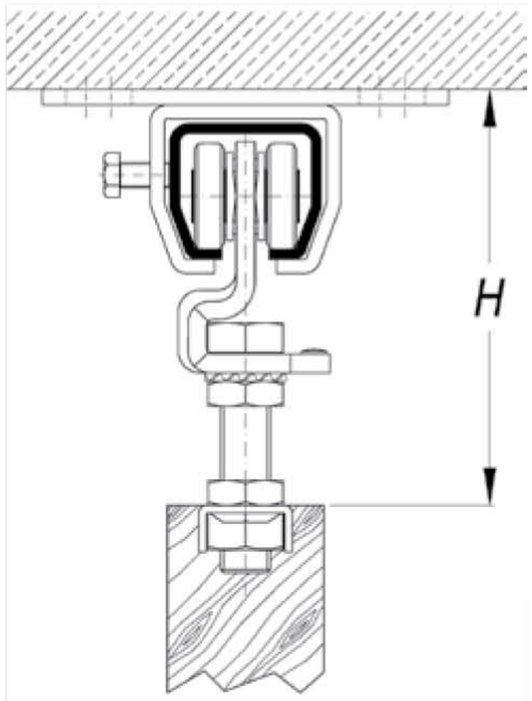

Doppeldeckenbefestigungsmuffe mit Rollapparaten für Schiebetore

NIKO Profil Nr.	Doppeldeckenbe-festigungsmuffe	Abmessung H max. / min.	Abmessung X
23.000	23.B32	89 / 74	50
24.000	24.B32	121 / 93	60
24.000	24.B34	140 / 110	90
25.000	25.B32	173 / 145	85

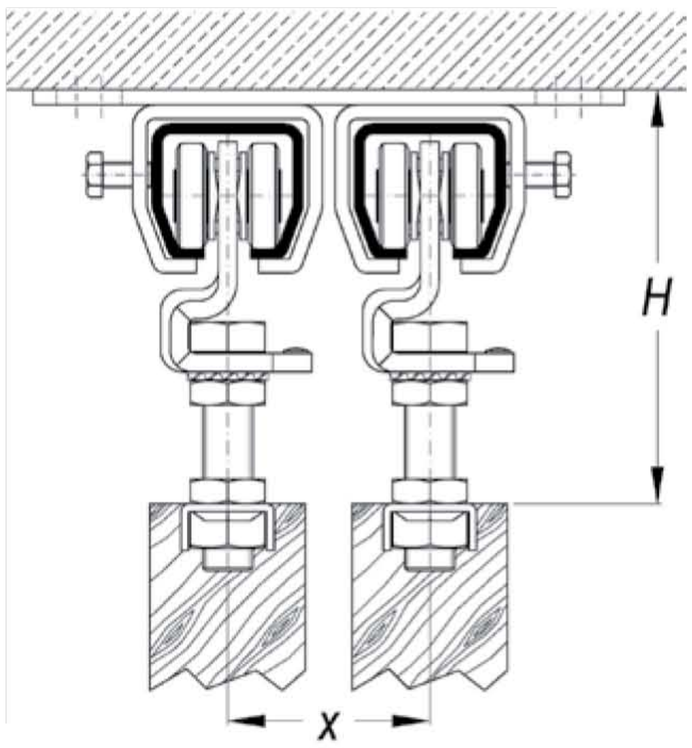

Anwendungsbeispiele

Schiebetür einflügelig

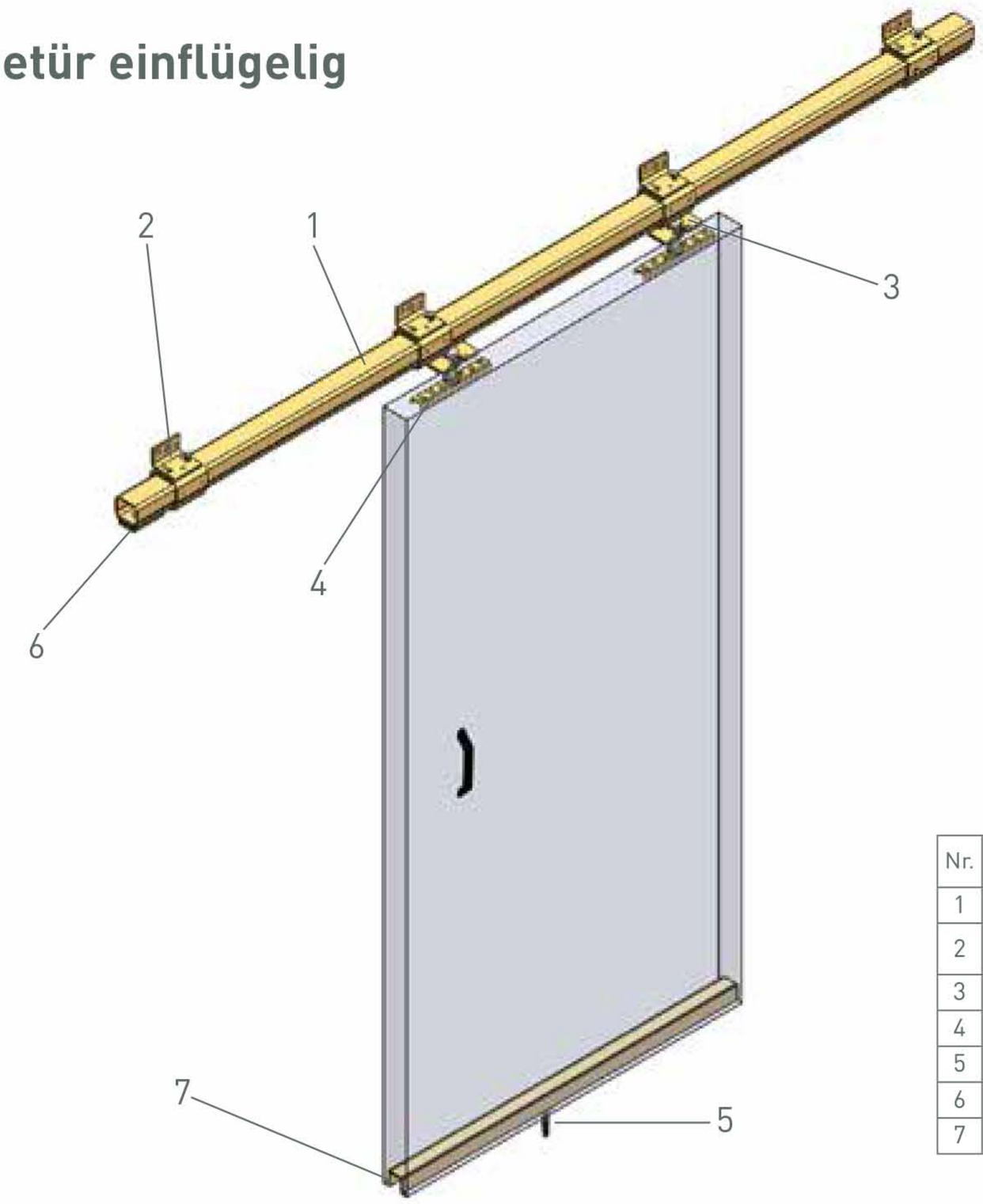

Nr.	Menge (Stk)	Artikelbezeichnung		Seite
1	1	Laufschiene		23
2	4	Wandbefestigungs-muffe	.B01	26
3	2	Rollapparate	.R91	38
4	2	Tragflansch	.F00	56
5	1	Führungsrolle	.N58	67
6	2	Schienenstopper	.X01	35
7	1	U-Profil	.000	62

Nr. 1

Schiebetür zweiflügelig, mit Wandbefestigung

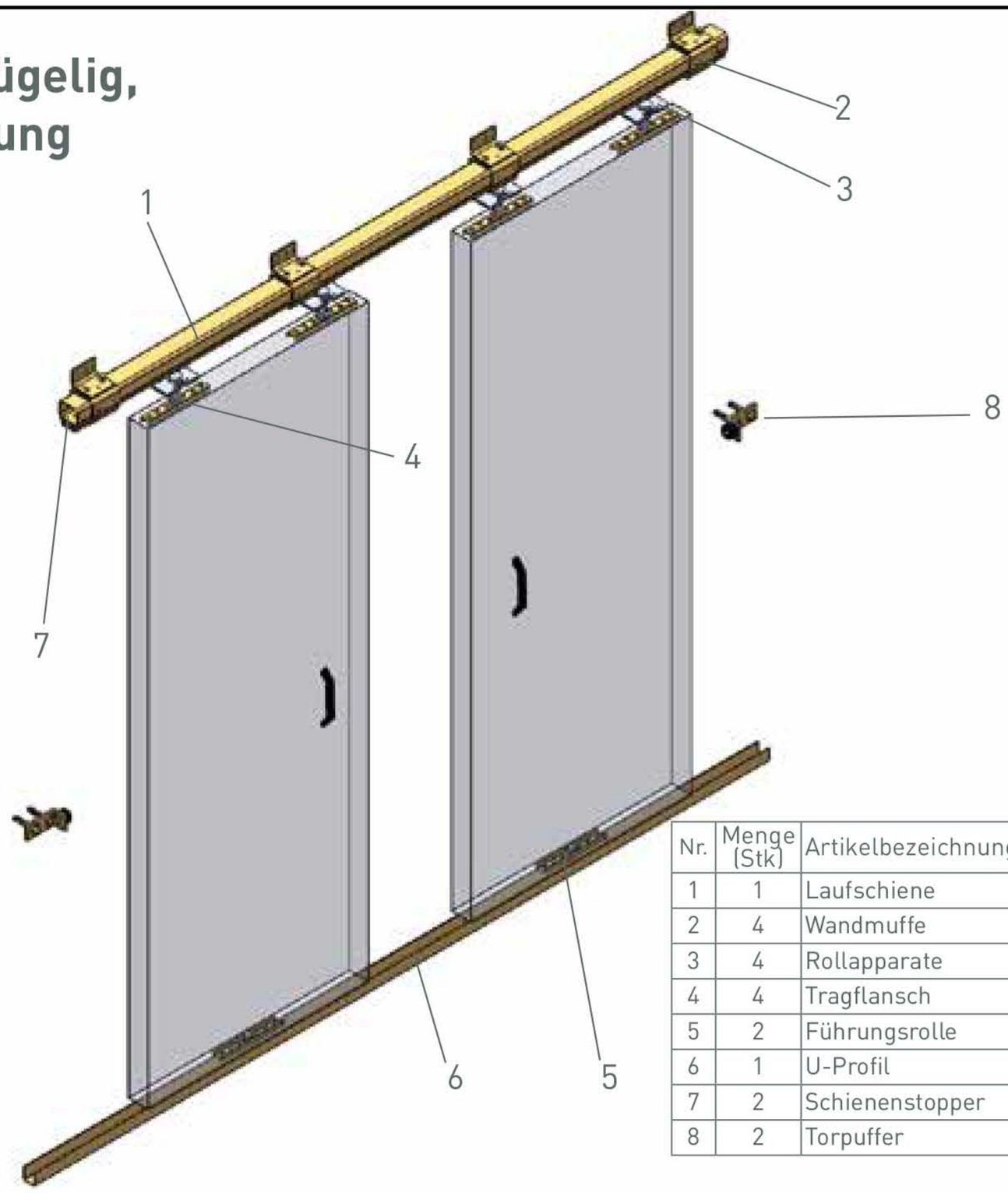

Nr.	Menge (Stk)	Artikelbezeichnung		Seite
1	1	Laufschiene		23
2	4	Wandmuffe	.B01	26
3	4	Rollapparate	.R91	38
4	4	Tragflansch	.F00	56
5	2	Führungsrolle	.N00	68
6	1	U-Profil	.000	62
7	2	Schienenstopper	.X01	35
8	2	Torpuffer	.X02	36

Nr. 2

Anwendungsbeispiele

Schiebetür mit Doppelflügel, einseitig öffnend

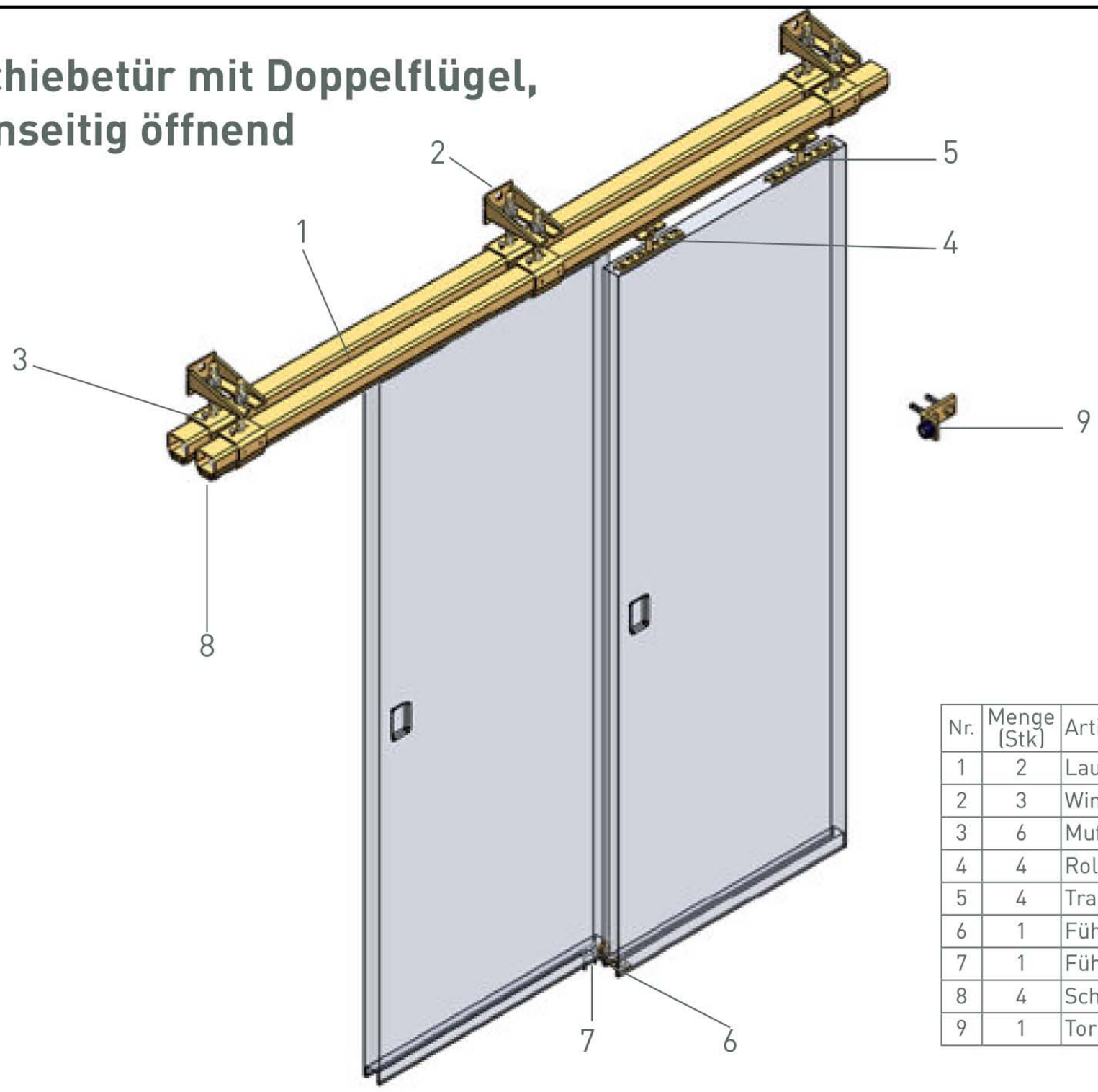

Nr.	Menge (Stk)	Artikelbezeichnung		Seite
1	2	Laufschiene		23
2	3	Winkelbefestigung	.B06	29-30
3	6	Muffe höhenverst.	.B04	32
4	4	Rollapparate	.R91	38
5	4	Tragflansch	.F00	56
6	1	Führungsrolle	.N53	68
7	1	Führungsgleiter	.U54	69
8	4	Schienenstopper	.X01	35
9	1	Torpuffer	.X02	36

Nr. 3

Schiebetür dreiflügelig, mit höhenverstellbarer Wandbefestigung

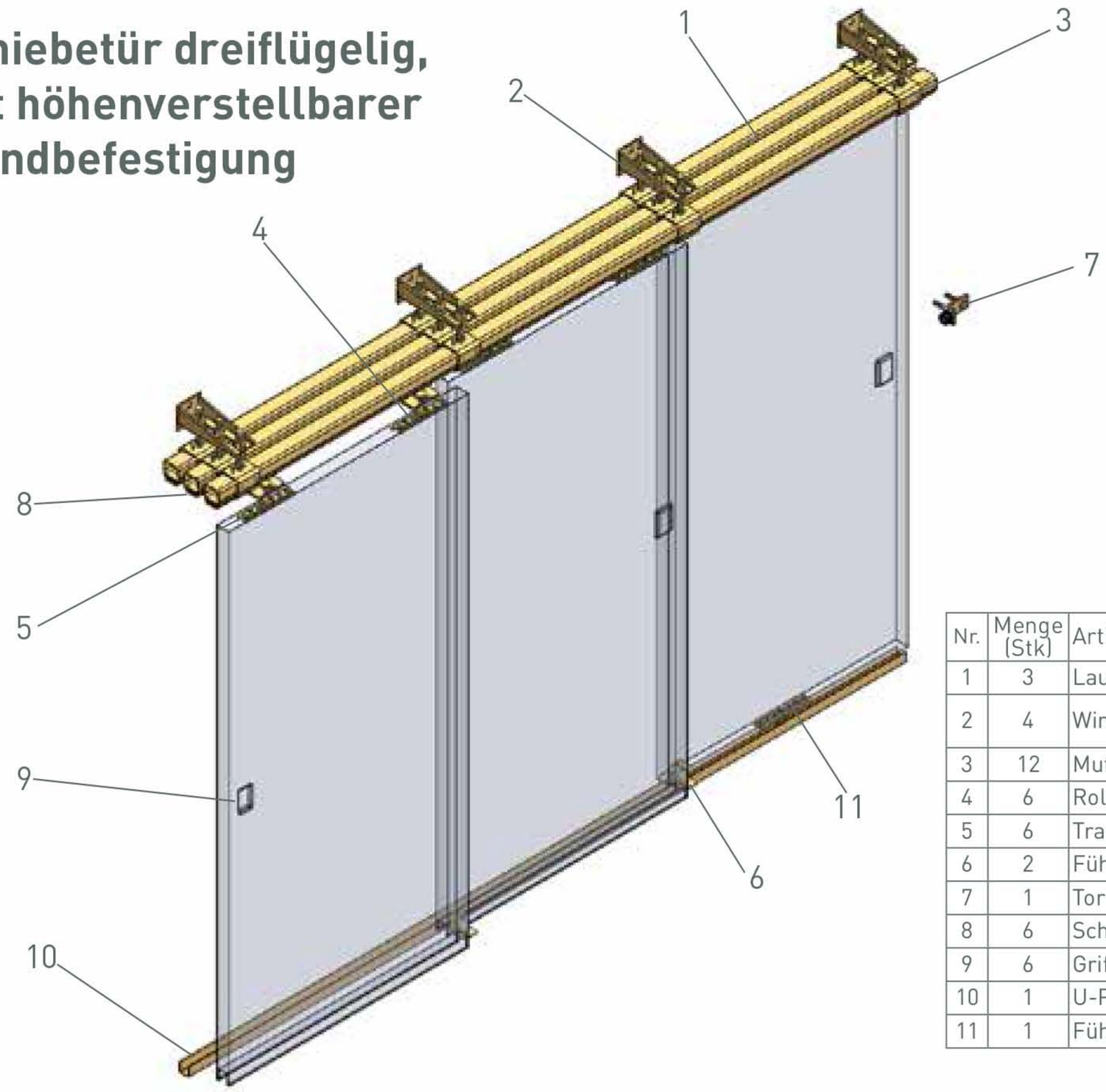

Nr.	Menge (Stk)	Artikelbezeichnung		Seite
1	3	Laufschiene		23
2	4	Winkelbefestigung	.B06/ .B66	29-30
3	12	Muffe höhenverst.	.B04	32
4	6	Rollapparate	.R91	38
5	6	Tragflansch	.F00	56
6	2	Führungsrolle	.N53	68
7	1	Torpuffer	.X02	36
8	6	Schienenstopper	.X01	35
9	6	Griffmulden	.400	74
10	1	U-Profil	.000	62
11	1	Führungsrolle	.N00	68

Nr. 4

Anwendungsbeispiele

Schiebetür dreiflügelig, mit höhenverstellbarer Wandbefestigung

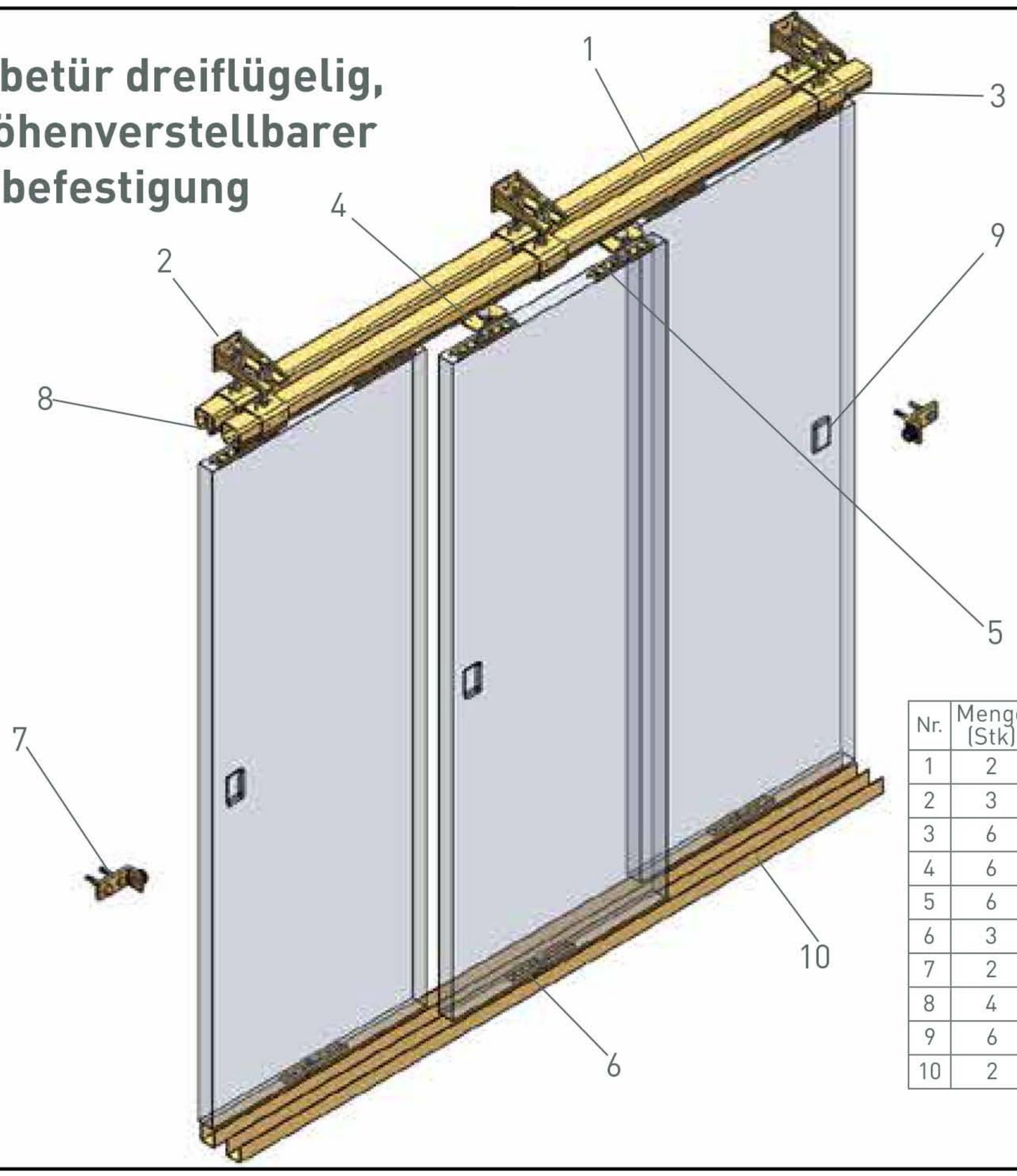

Nr.	Menge (Stk)	Artikelbezeichnung		Seite
1	2	Laufschiene		23
2	3	Winkelbefestigung	.B06	29-30
3	6	Muffe höhenverst.	.B04	32
4	6	Rollapparate	.R91	38
5	6	Tragflansch	.F00	56
6	3	Führungsrolle	.N00	68
7	2	Torpuffer	.X02	36
8	4	Schienenstopper	.X01	35
9	6	Griffmulden	.400	74
10	2	U-Profil	.000	62

Nr. 5

Schiebetür vierflügelig, mit höhenverstellbarer Wandbefestigung

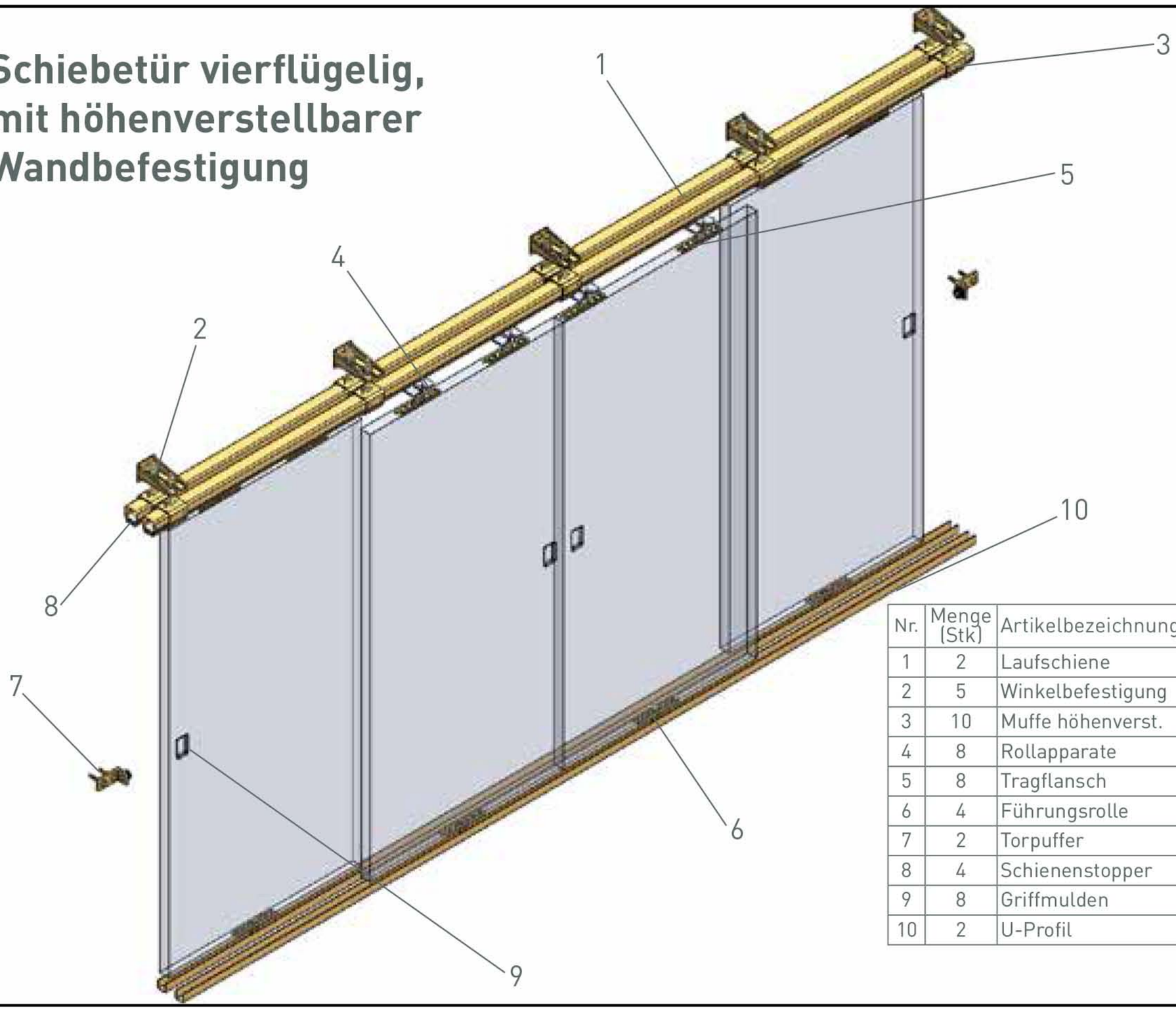

Nr.	Menge (Stk)	Artikelbezeichnung		Seite
1	2	Laufschiene		23
2	5	Winkelbefestigung	.B06	29-30
3	10	Muffe höhenverst.	.B04	32
4	8	Rollapparate	.R91	38
5	8	Tragflansch	.F00	56
6	4	Führungsrolle	.N00	68
7	2	Torpuffer	.X02	36
8	4	Schienenstopper	.X01	35
9	8	Griffmulden	.400	74
10	2	U-Profil	.000	62

Nr. 6

Anwendungsbeispiele

Seitensektionstor mit integriertem Gehflügel, vierflügelig

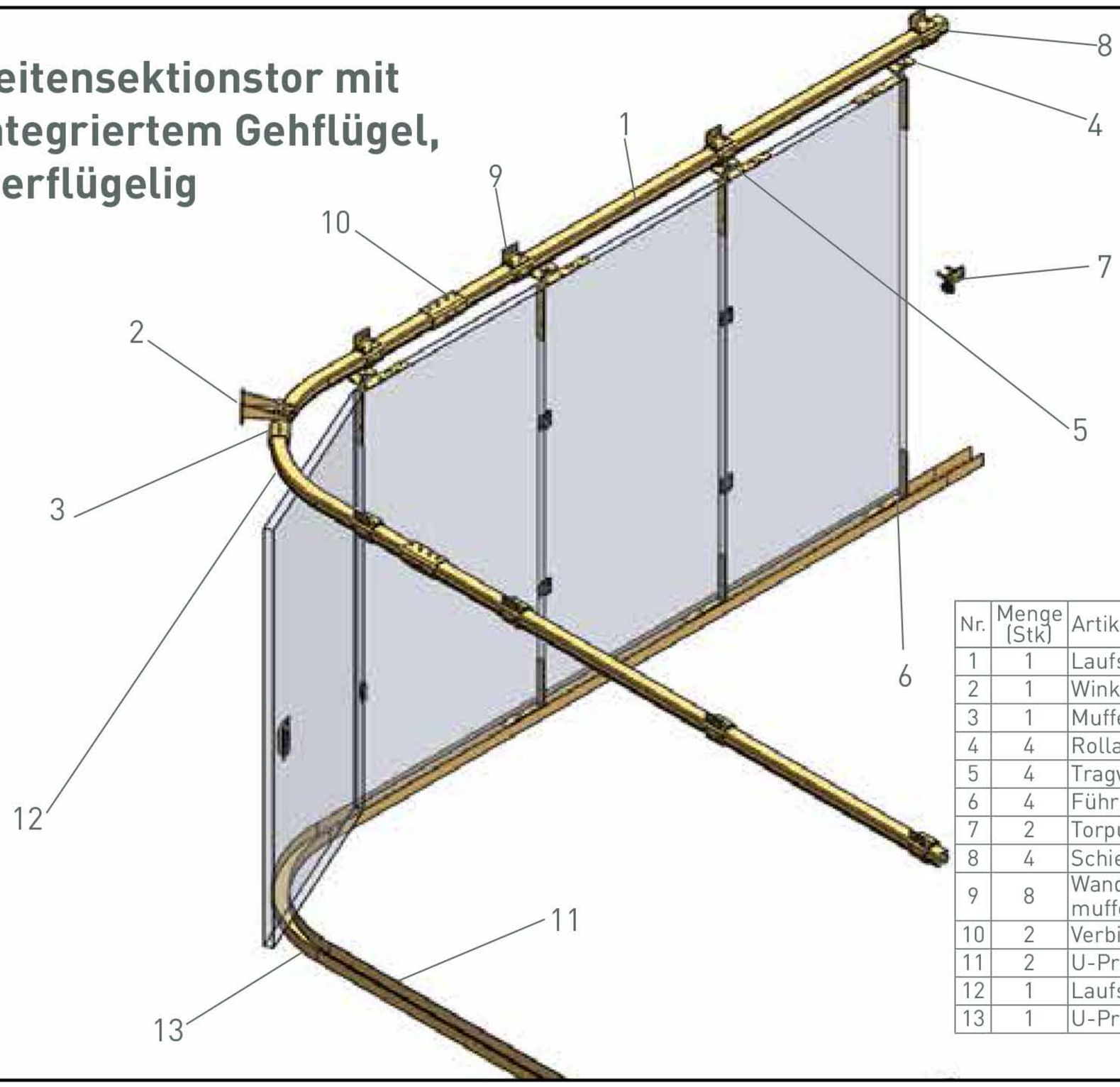

Nr.	Menge (Stk)	Artikelbezeichnung		Seite
1	1	Laufschiene		23
2	1	Winkelbefestigung	.B06	29-30
3	1	Muffe höhenverst.	.B04	32
4	4	Rollapparate	.R86	43
5	4	Tragwinkel	.F94	59
6	4	Führungsrolle	.N94	64
7	2	Torpuffer	.X02	36
8	4	Schienenstopper	.X01	35
9	8	Wandbefestigungs-muffe	.B01	26
10	2	Verbindungsmuffe	.B49	25
11	2	U-Profil	.000	62
12	1	Laufschienenbogen	.C06	24
13	1	U-Profilbogen	.C06	63

Nr. 7

Seitensektionstor zur Automatisierung

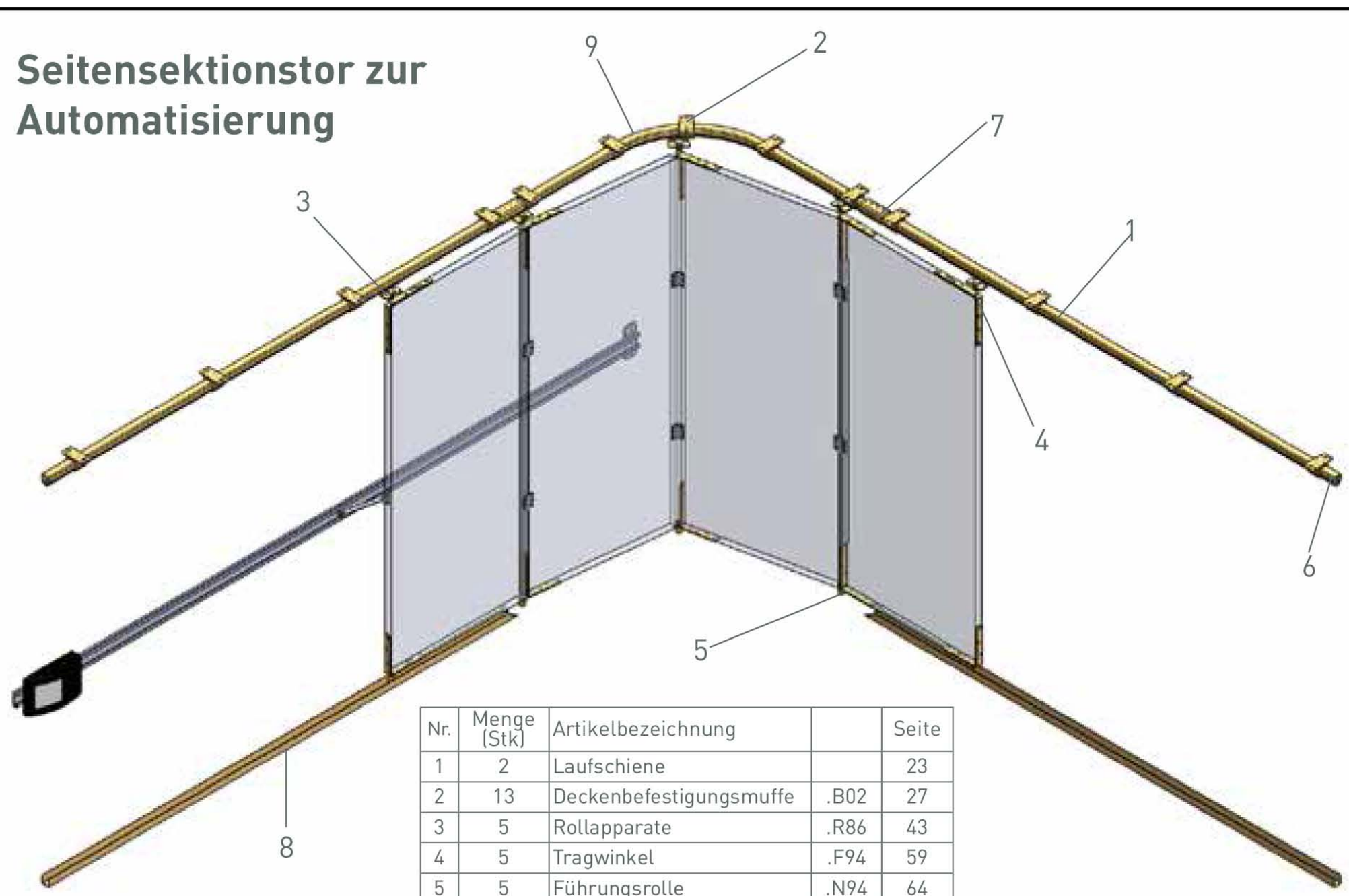

Nr.	Menge (Stk)	Artikelbezeichnung		Seite
1	2	Laufschiene		23
2	13	Deckenbefestigungsmuffe	.B02	27
3	5	Rollapparate	.R86	43
4	5	Tragwinkel	.F94	59
5	5	Führungsrolle	.N94	64
6	2	Schienenstopper	.X01	35
7	2	Verbindungsmuffe	.B49	25
8	2	U-Profil	.000	62
9	1	Laufschienenbogen	.C06	24

Nr. 8

Anwendungsbeispiele

Falttür in der Laibung, vierflügelig

Eigenschaften:
- Aufhängung mit Rollapparat an den Enden der Torflügel.
- Gegengleiche notwendige untere Führung der Torflügel.
- Drei Möglichkeiten der Aufhängung durch verschiedene Tragwinkel.

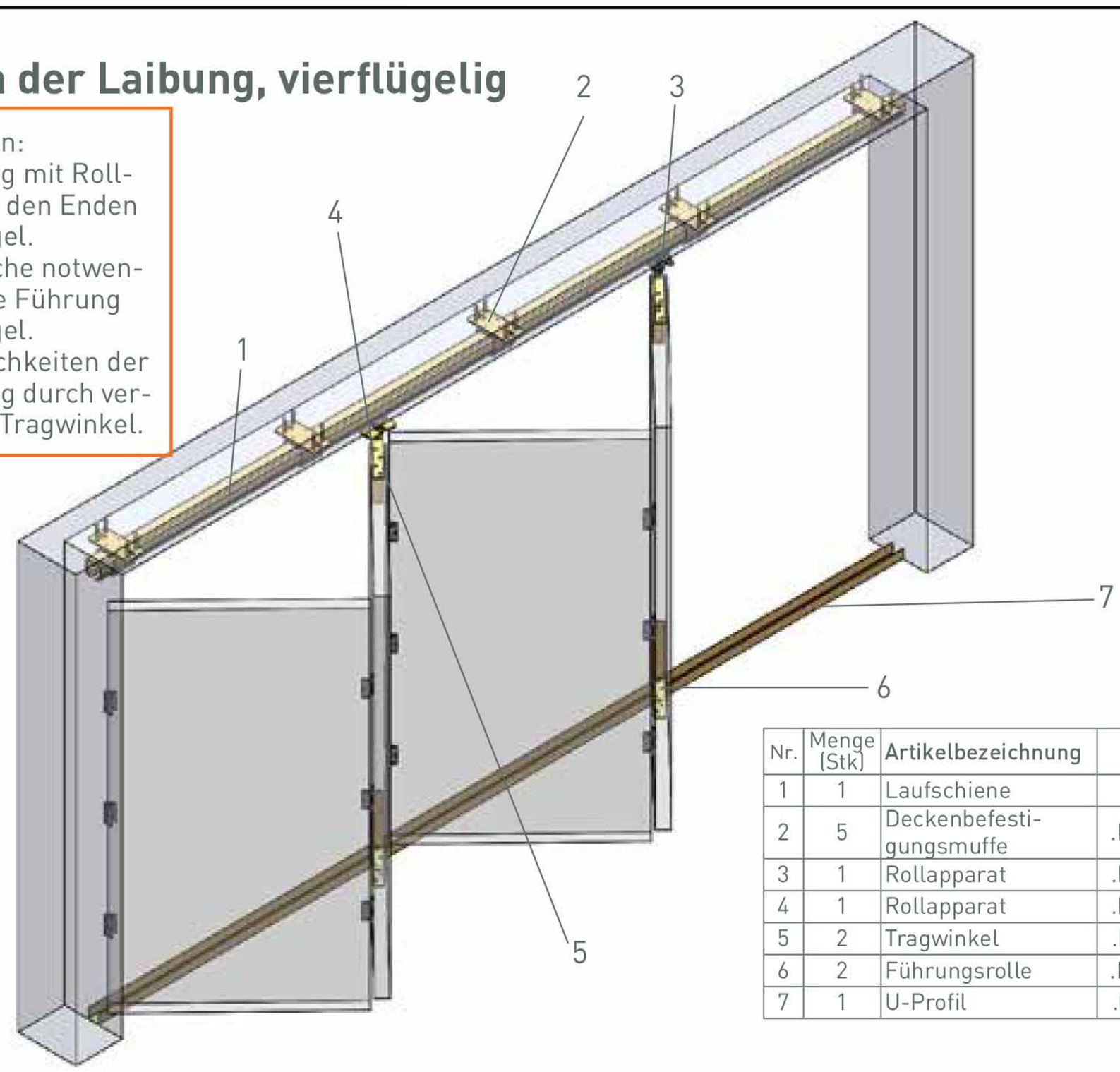

Nr.	Menge (Stk)	Artikelbezeichnung		Seite
1	1	Laufschiene		23
2	5	Deckenbefestigungsmuffe	.B02	27
3	1	Rollapparat	.R50	43
4	1	Rollapparat	.R86	43
5	2	Tragwinkel	.F94	59
6	2	Führungsrolle	.N94	64
7	1	U-Profil	.000	62

Nr. 9

Falttür in der Laibung, zweimal vierflügelig

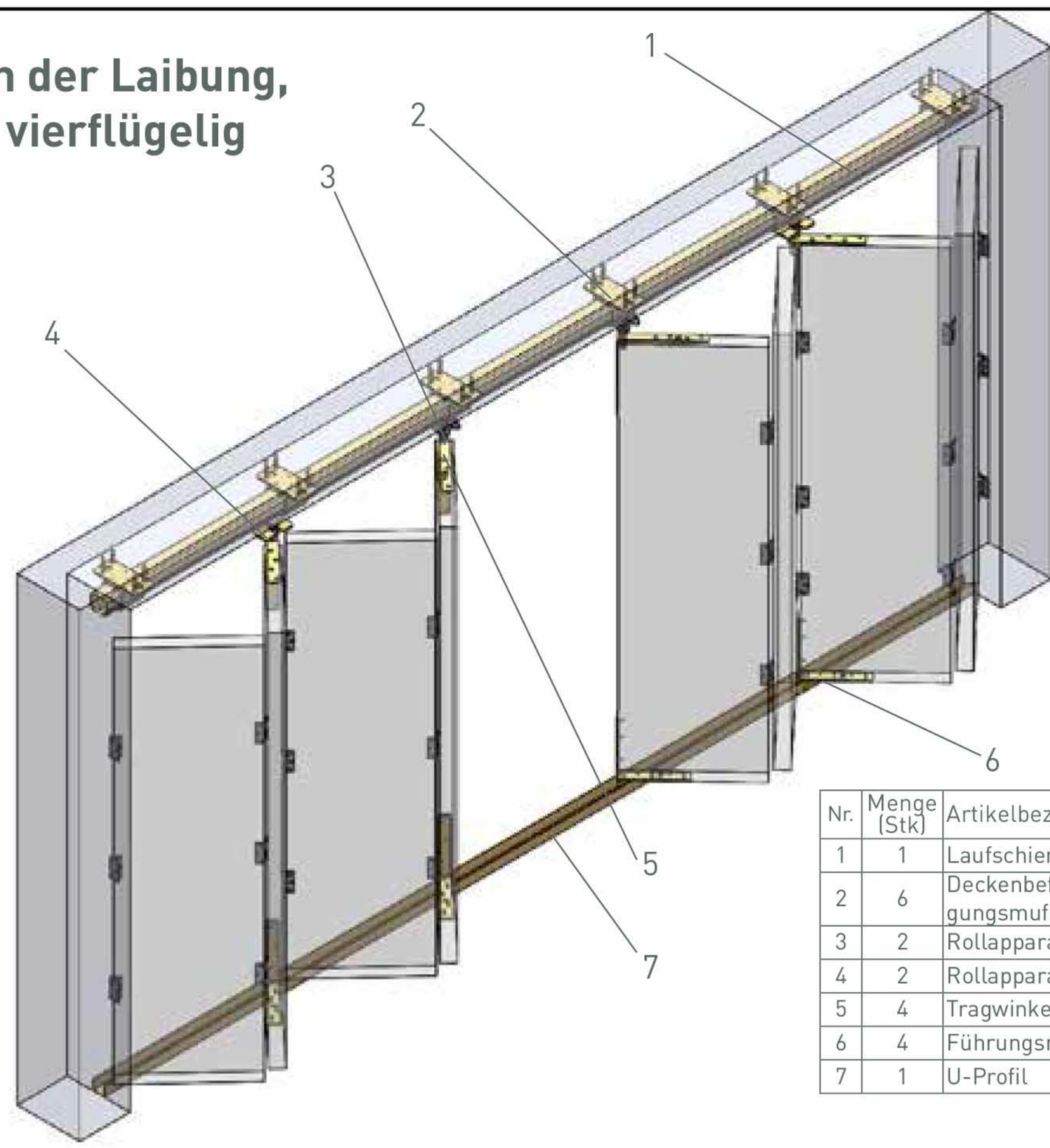

Nr.	Menge (Stk)	Artikelbezeichnung		Seite
1	1	Laufschiene		23
2	6	Deckenbefestigungsmuffe	.B02	27
3	2	Rollapparat	.R50	43
4	2	Rollapparate	.R86	43
5	4	Tragwinkel	.F94	59
6	4	Führungsrolle	.N94	64
7	1	U-Profil	.000	62

Nr. 10

Anwendungsbeispiele

Falttür in der Laibung (Typ A), zweimal dreiflügelig

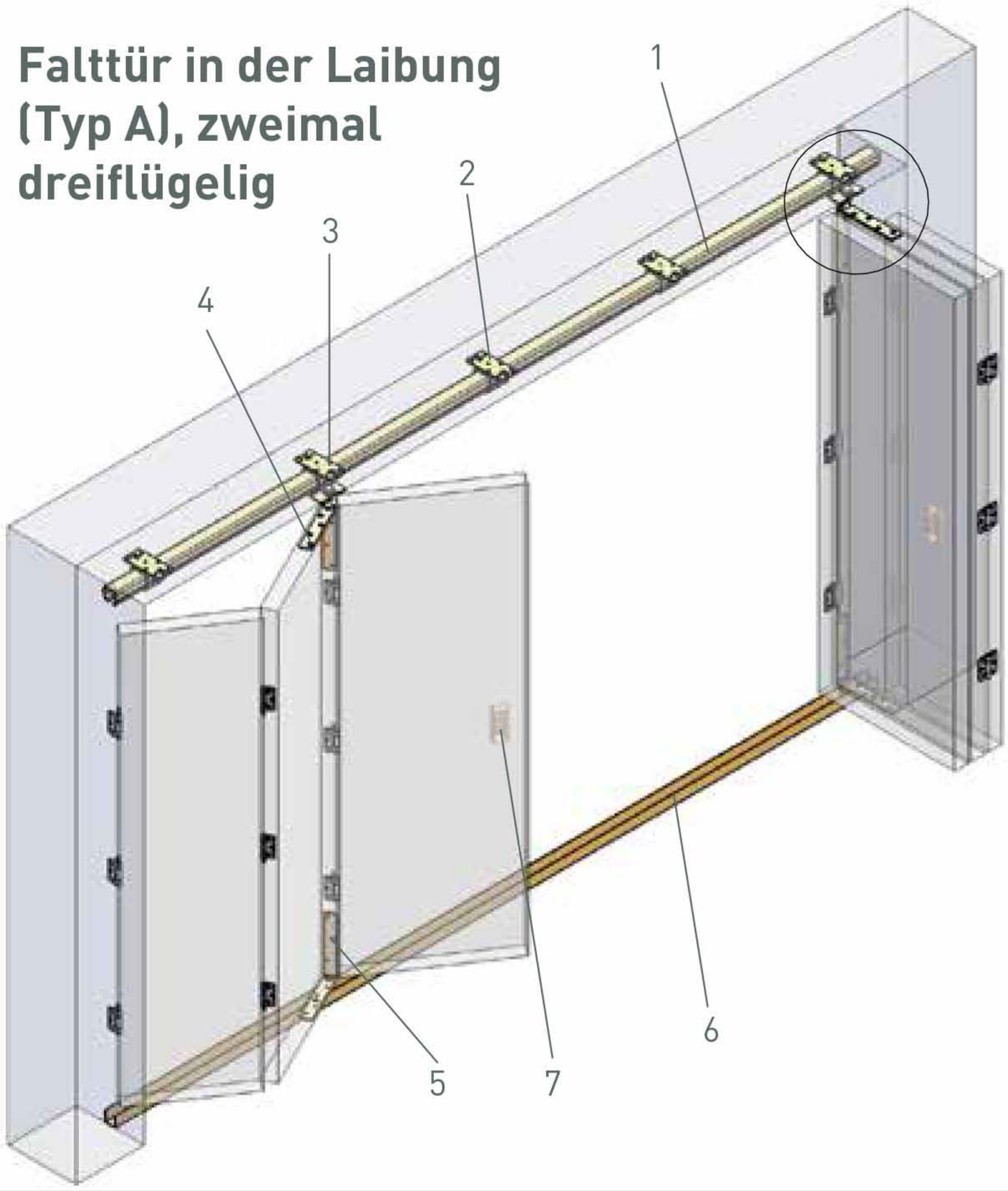

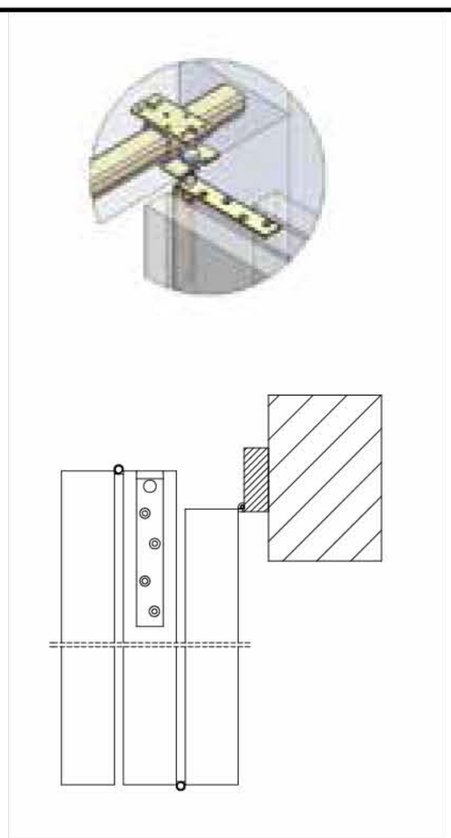

Nr.	Menge (Stk)	Artikelbezeichnung		Seite
1	1	Laufschiene		23
2	5	Deckenbefestigungs-muffe	.B02	27
3	2	Rollapparate	.R86	43
4	2	Tragwinkel	.F94	59
5	2	Führungsrolle	.N94	64
6	1	U-Profil	.000	62
7	2	Griffmulde	.400	74

Nr. 11

Falttür im Falz der Zarge (Typ B), zweimal dreiflügelig

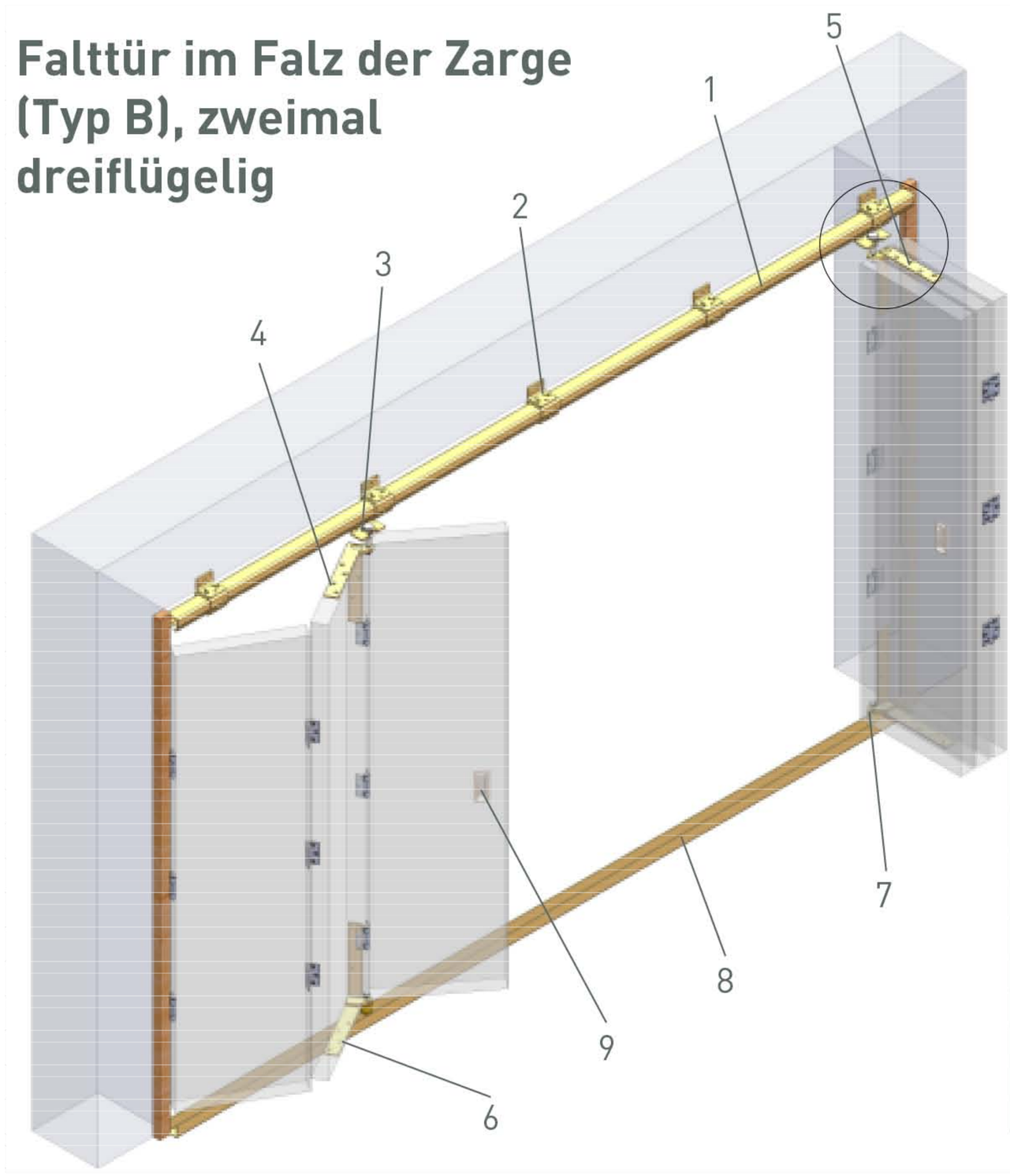

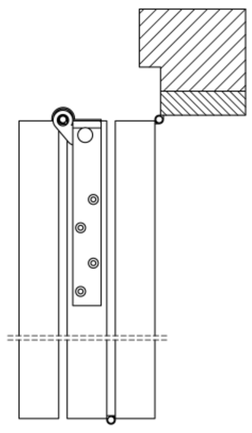

Nr.	Menge (Stk)	Artikelbezeichnung		Seite
1	1	Laufschiene		23
2	5	Wandbefestigungsmuffe	.B01	26
3	2	Rollapparate	.R86	43
4	1	Tragwinkel links	.F98	60
5	1	Tragwinkel rechts	.F97	60
6	1	Führungsrolle links	.N98	65
7	1	Führungsrolle rechts	.N97	65
8	1	U-Profil	.000	62
9	2	Griffmulde	.400	74

Nr. 12

Anwendungsbeispiele

Falttür vor der Laibung (Typ C), zweimal dreiflügelig

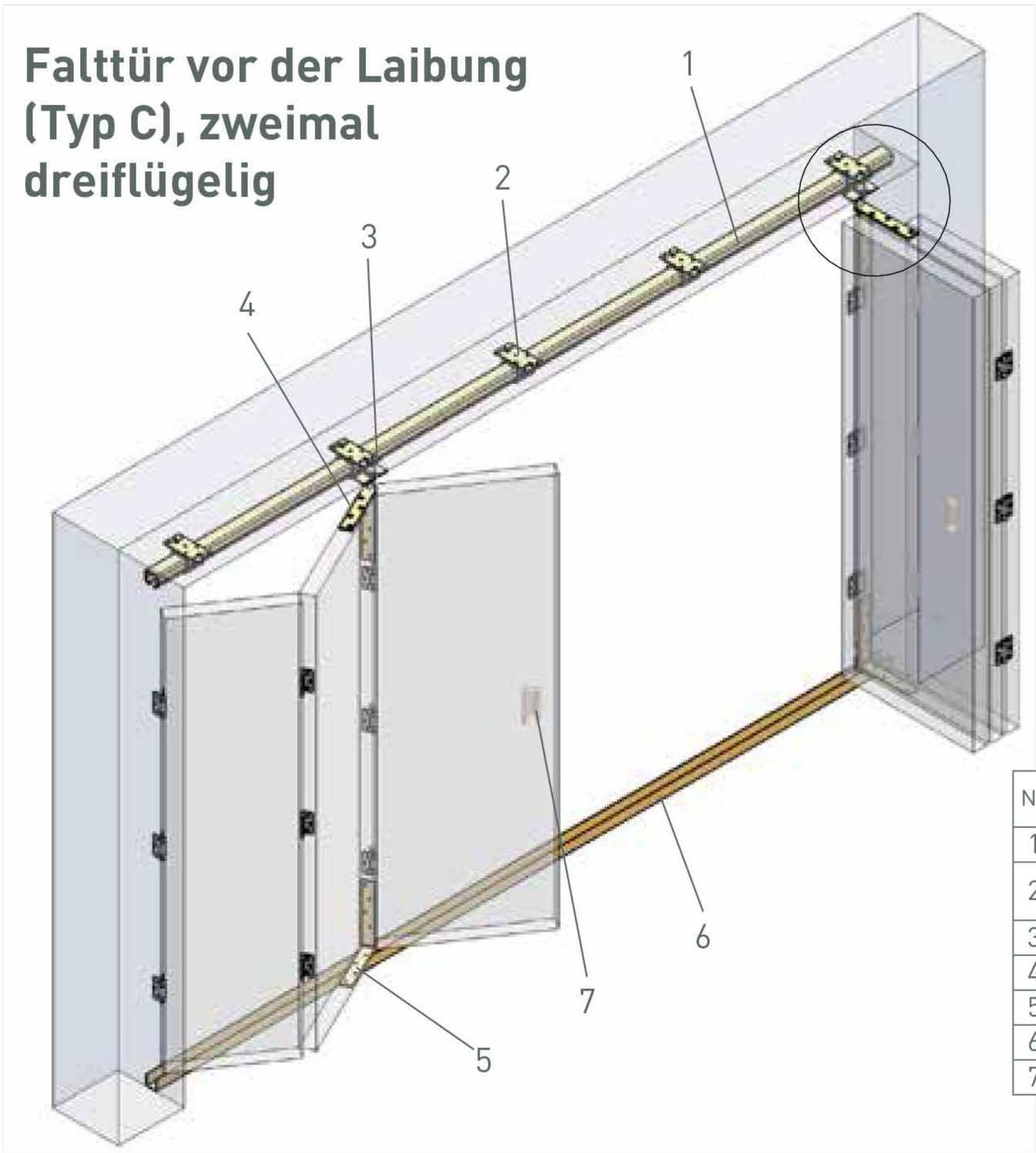

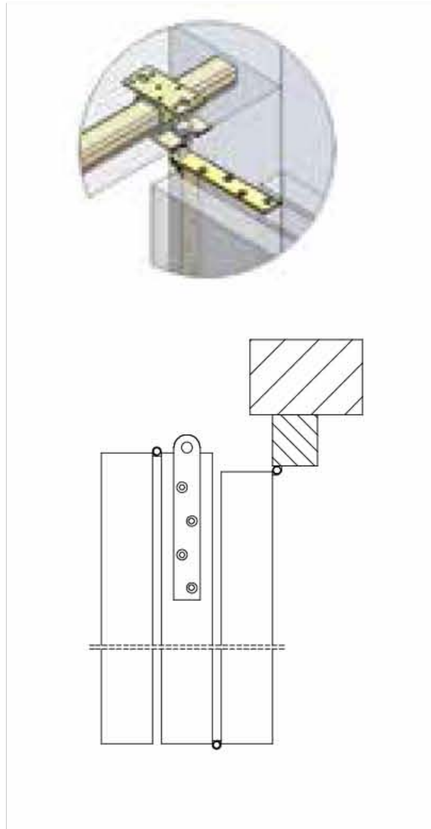

Nr.	Menge (Stk)	Artikelbezeichnung		Seite
1	1	Laufschiene		23
2	5	Deckenbefesti-gungsmuffe	.B02	27
3	2	Rollapparate	.R86	43
4	2	Tragwinkel	.F96	59
5	2	Führungsrolle	.N96	66
6	1	U-Profil	.000	62
7	2	Griffmulde	.400	74

Nr. 13

Falttür (Typ Harmonika), 4+1/2flügelig

Eigenschaften:
- Aufhängung mit Rollapparat in der Mitte der Torflügel.
- Beliebige untere Führung der Torflügel.
- Halber Torflügel am Anfang des Rahmens.

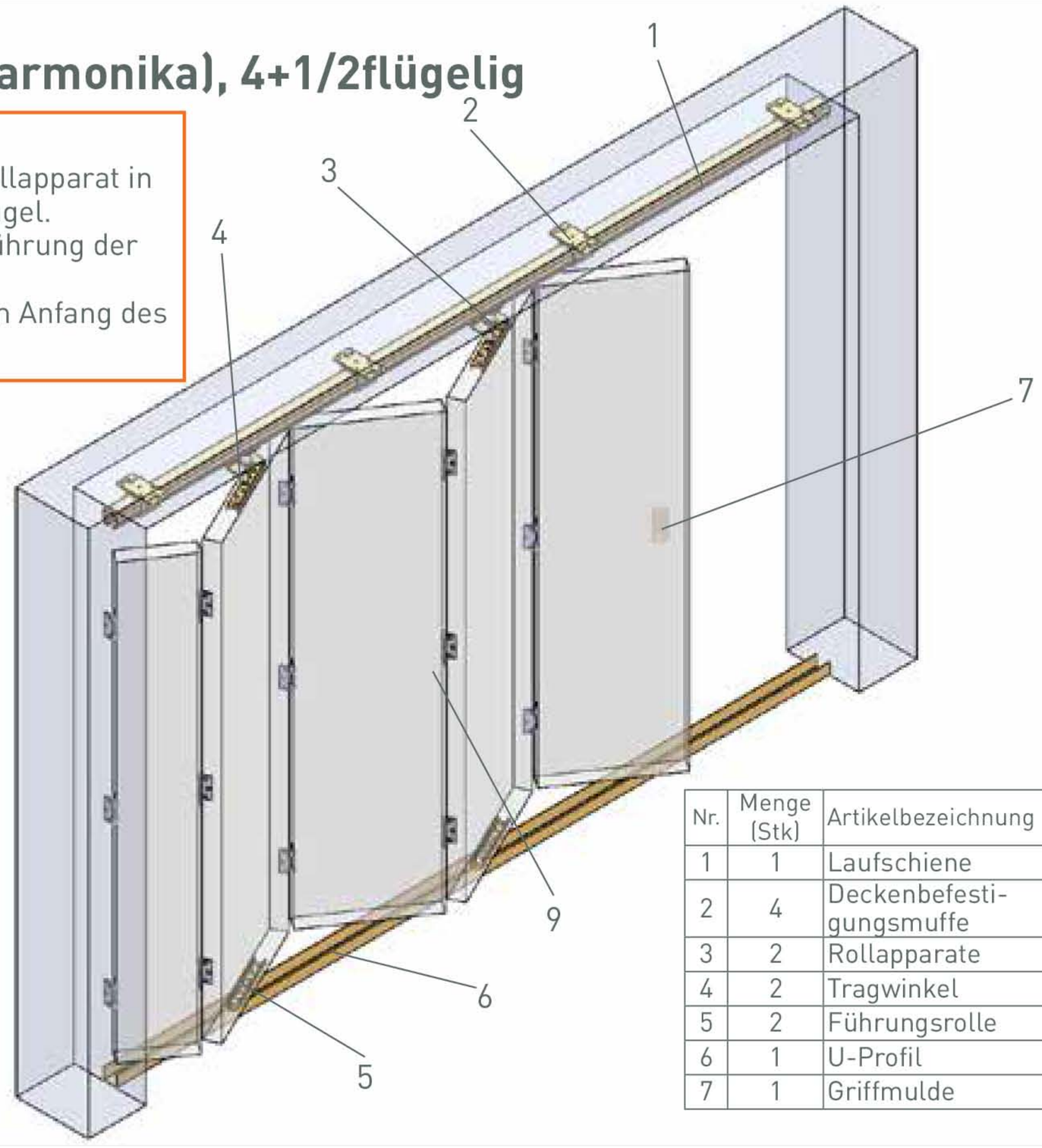

Nr.	Menge (Stk)	Artikelbezeichnung		Seite
1	1	Laufschiene		23
2	4	Deckenbefesti-gungsmuffe	.B02	27
3	2	Rollapparate	.R86	43
4	2	Tragwinkel	.F00	56
5	2	Führungsrolle	.N00	68
6	1	U-Profil	.000	62
7	1	Griffmulde	.400	74

Nr. 14

Anwendungsbeispiele

Falttür (Typ Harmonika), 4+1/2flügelig & 3+1/2flügelig

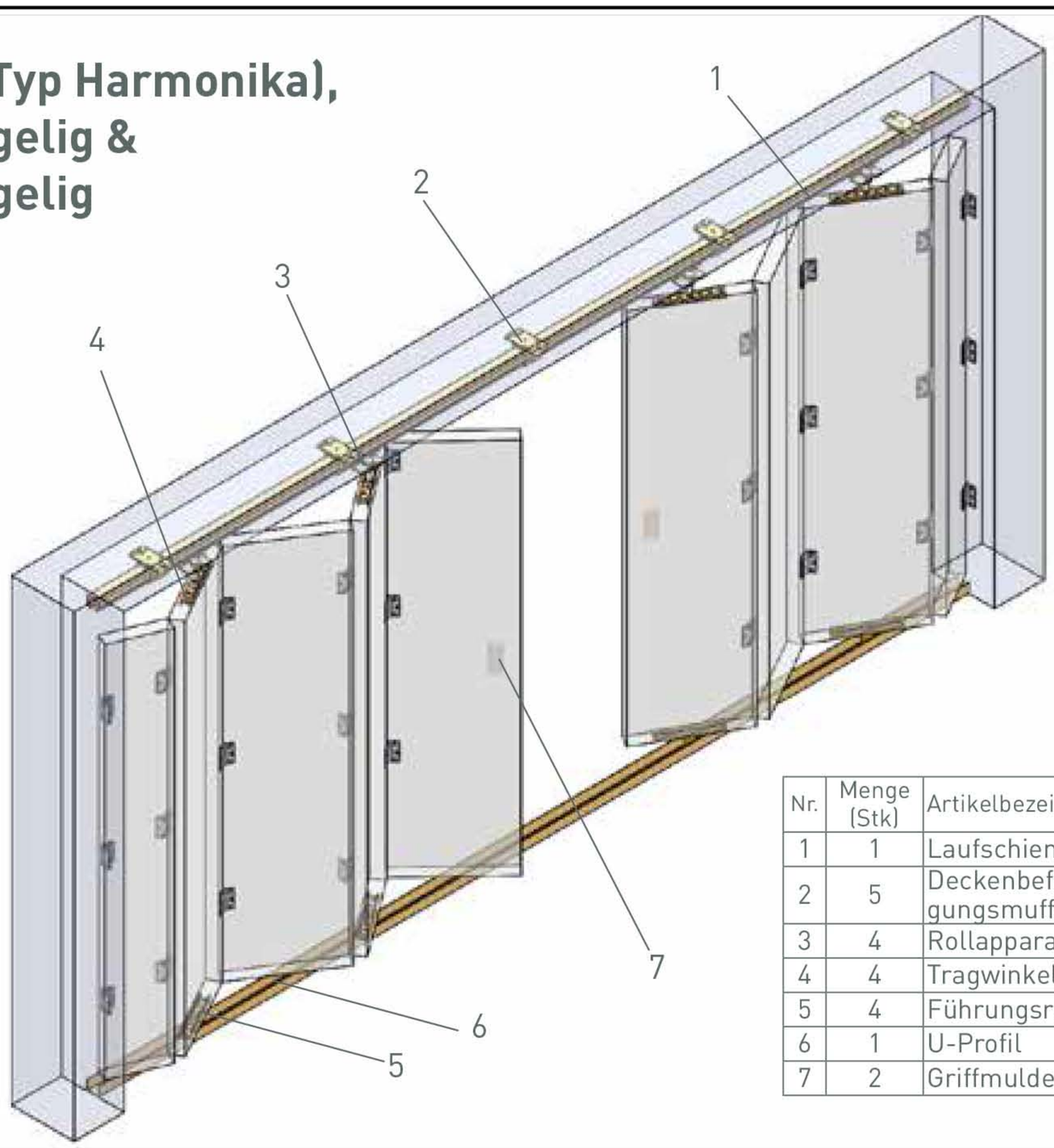

Nr.	Menge (Stk)	Artikelbezeichnung		Seite
1	1	Laufschiene		23
2	5	Deckenbefesti-gungsmuffe	.B02	27
3	4	Rollapparate	.R86	43
4	4	Tragwinkel	.F00	56
5	4	Führungsrolle	.N00	68
6	1	U-Profil	.000	62
7	2	Griffmulde	.400	74

Nr. 15

Schiebewandbeschläge NIKO mit parallelem Lagersystem

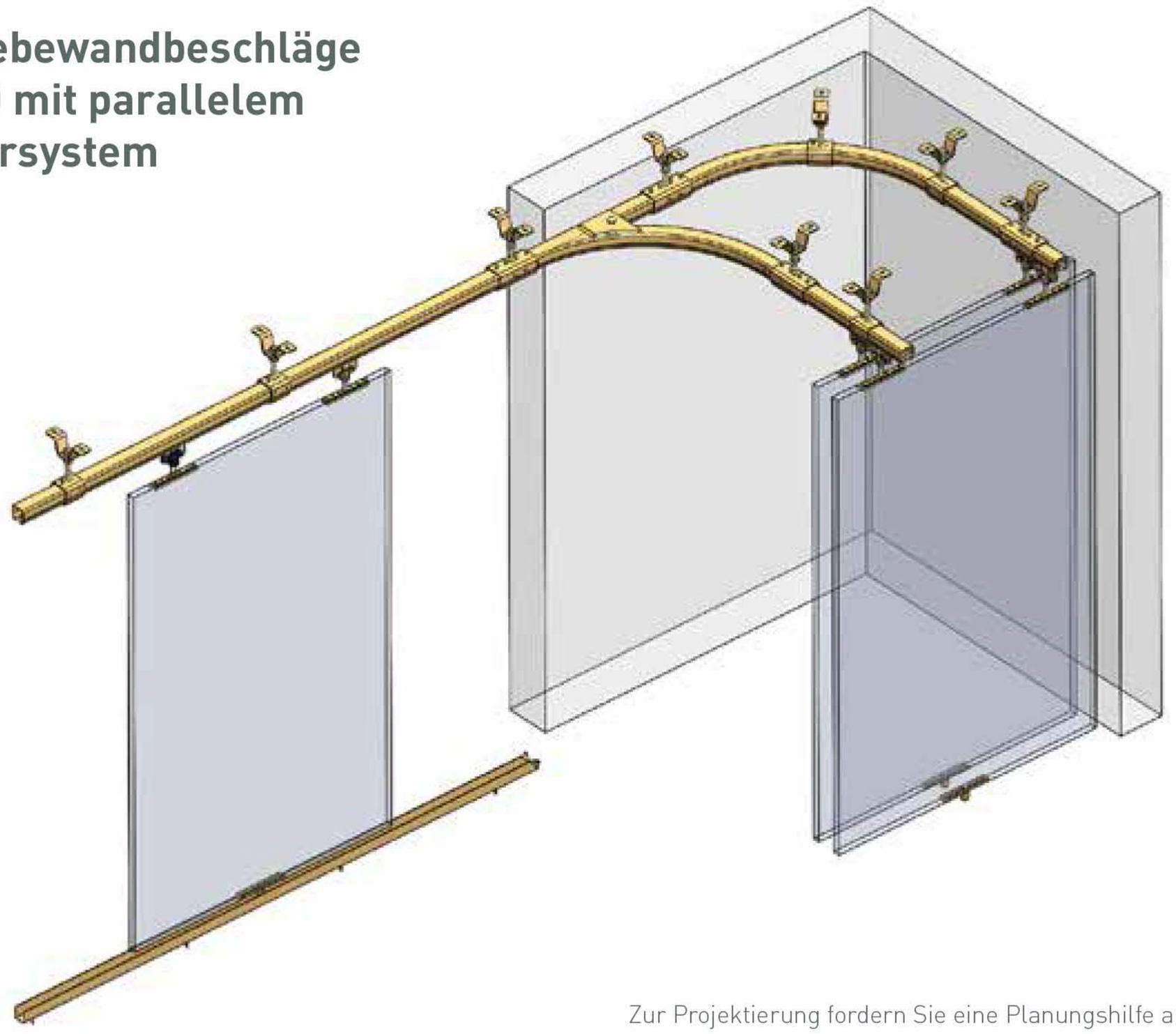

Zur Projektierung fordern Sie eine Planungshilfe an.

Nr. 16

Anwendungsbeispiele

Schiebewandbeschläge NIKO mit Lagersystem quer

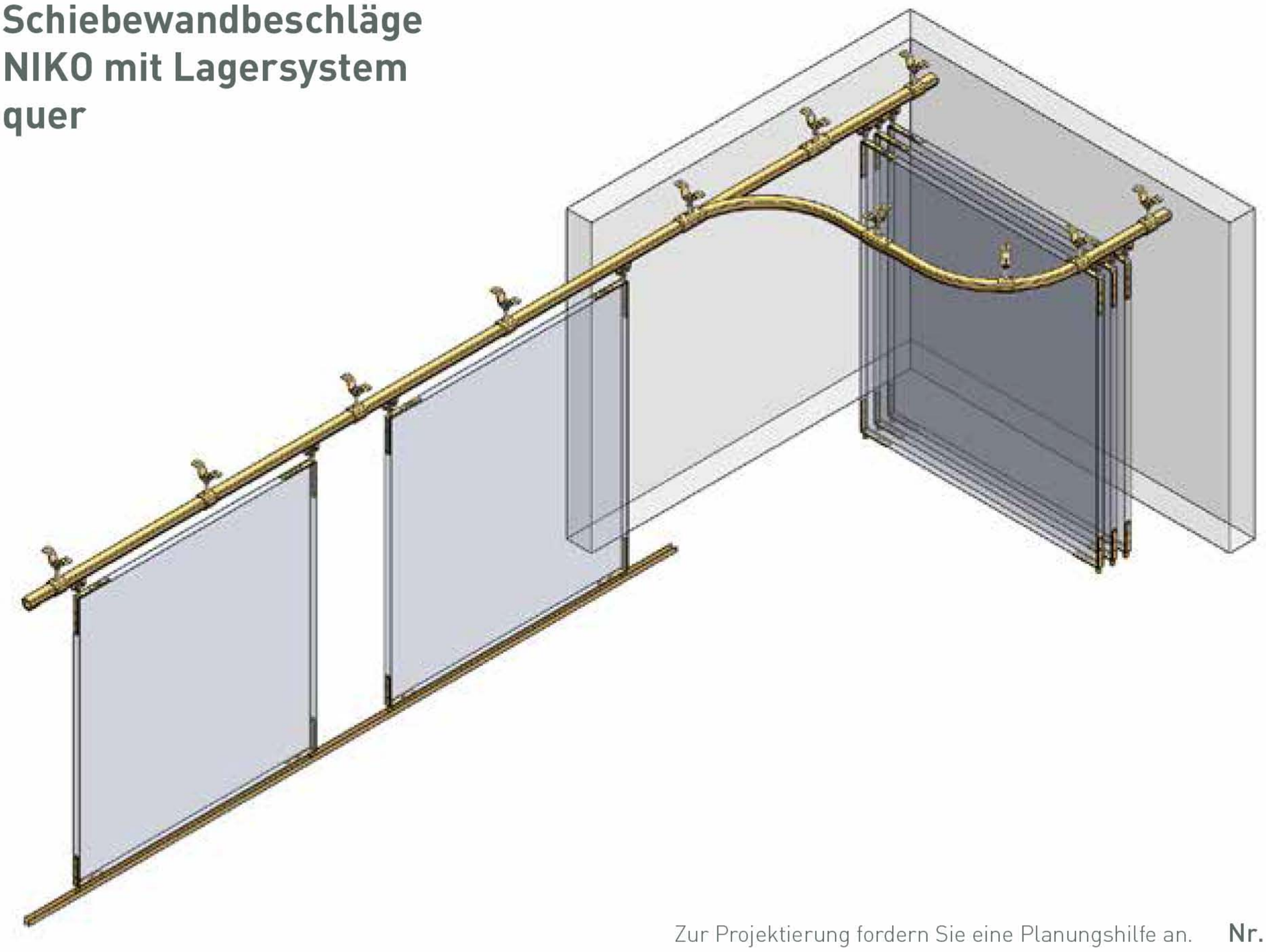

Zur Projektierung fordern Sie eine Planungshilfe an. **Nr. 17**

Schiebewandsystem mit manuell bedienbaren Drehscheibenweichen, parallele Lagerung, raumsparend

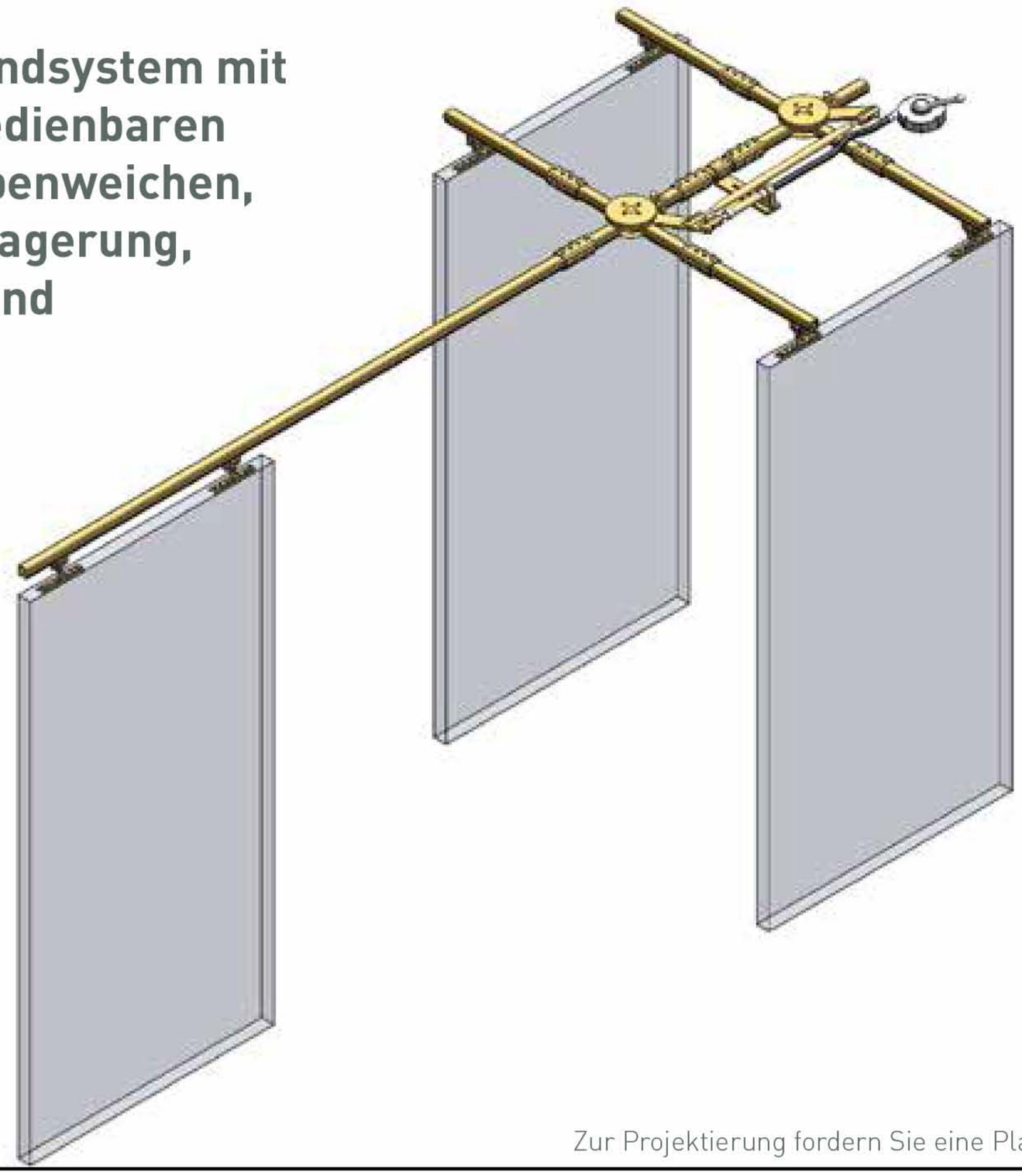

Zur Projektierung fordern Sie eine Planungshilfe an. **Nr. 18**

Anwendungsbeispiele

Schiebewandsystem mit Mehrfach-Schwenkweiche

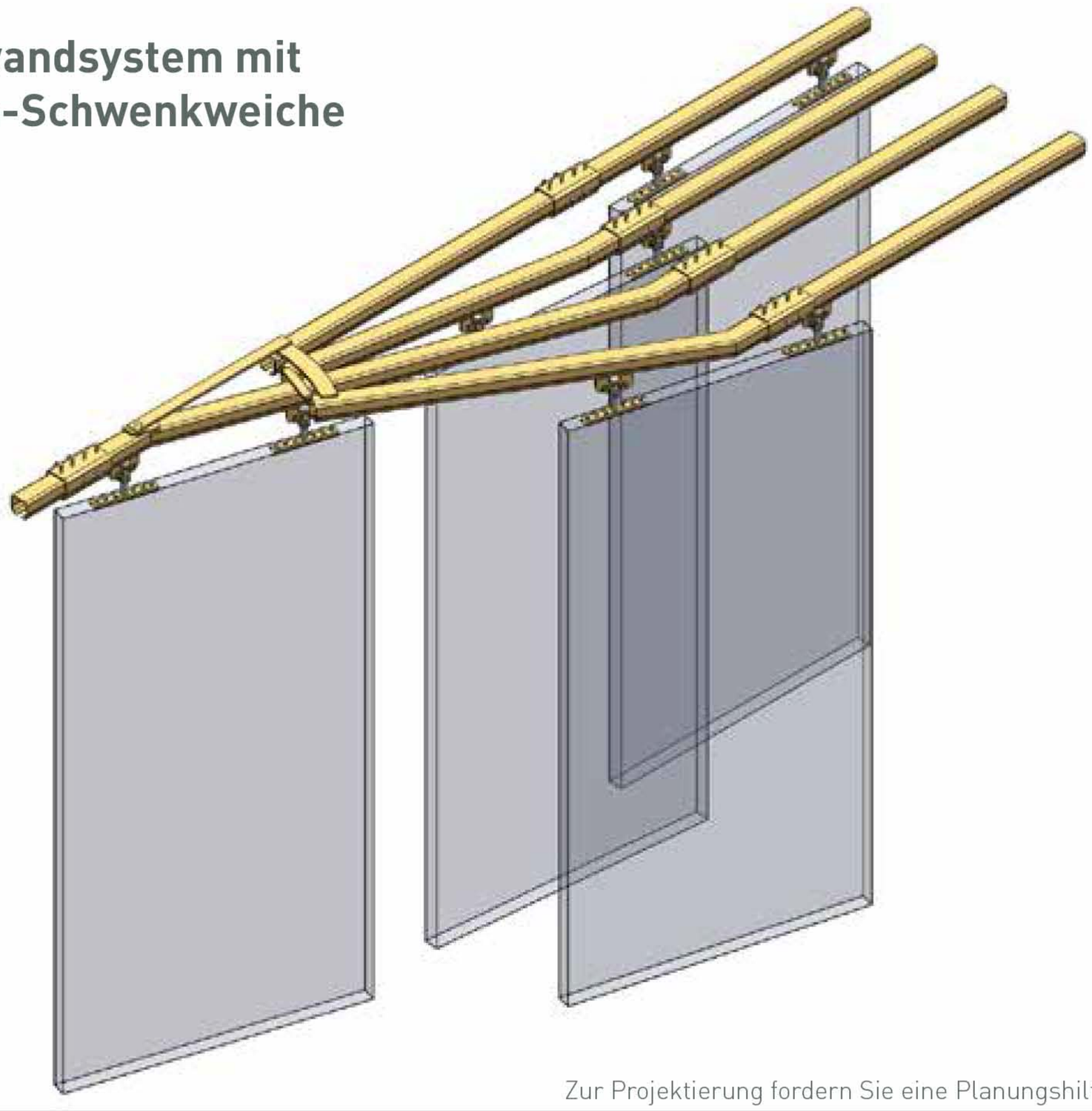

Zur Projektierung fordern Sie eine Planungshilfe an. **Nr. 19**

LkW-Planen

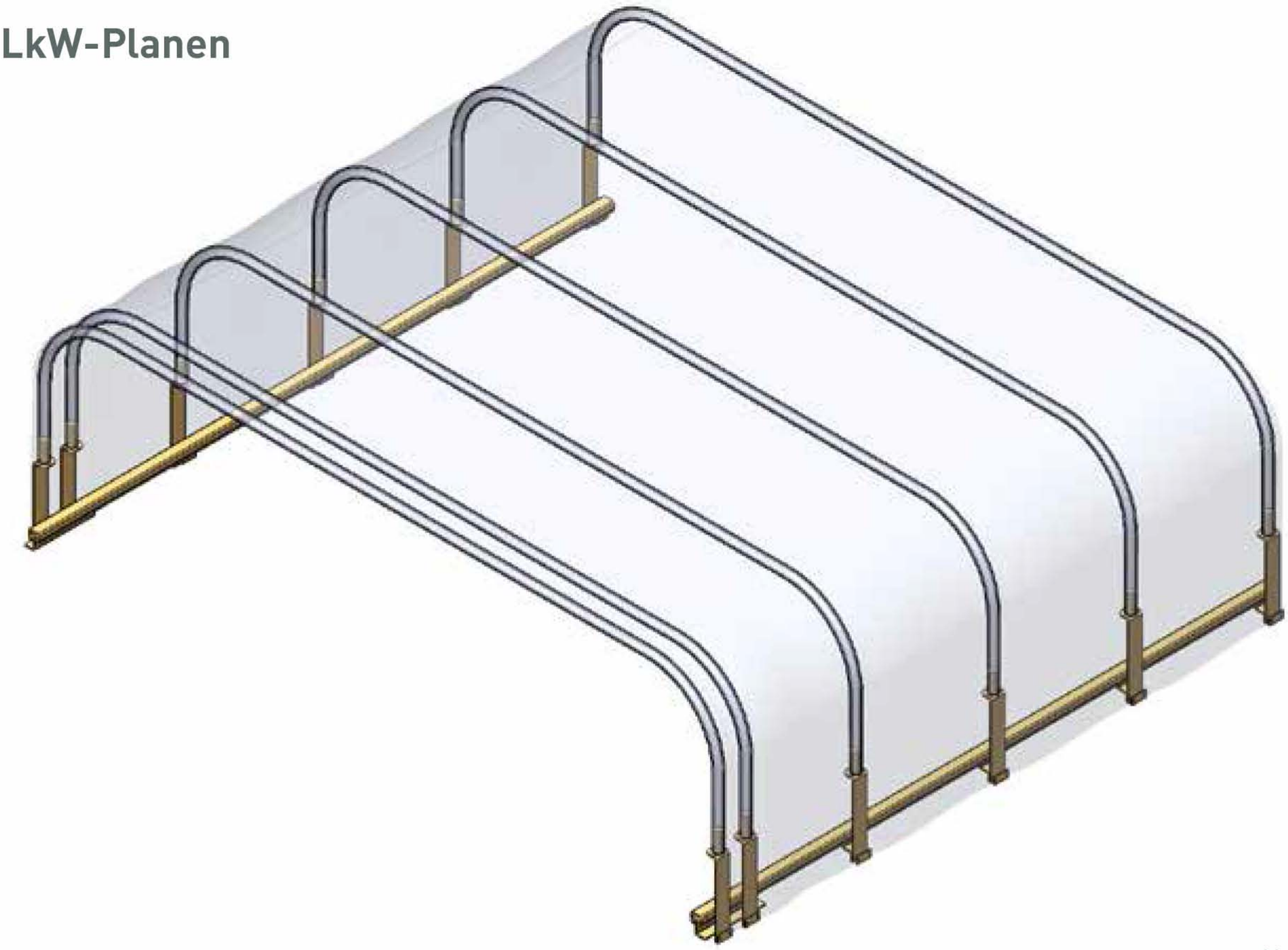

Zur Projektierung fordern Sie eine Planungshilfe an. **Nr. 20**