Flanschkugelhähne aus Sphäroguß

Flange-ball valves in spheroidal graphite cast iron

Baureihe KSN 75

voller Durchgang DN 25 - DN 150
full port design DN 25 - DN 150

PN 16

Gas-Zulassung nach DIN EN 13774 **DIN DVGW NG-4313AT0309**
gas registration acc. to DIN EN 13774
GAD (90/396/EWG) CE 0085 AT0437
PED (97/23/EG) CE 0035

Konstruktions-Merkmale

Bauart:
- zweiteiliges Gehäuse, verschraubt
- voller Durchgang
- Fire - Safe Design
- TA-Luft
- schwimmende Kugel
- silikonfrei

Aufbauten:
- Montageflansch nach DIN ISO 5211
- lieferbar mit elektrischem oder pneumatischem Drehantrieb
- Direktaufbau möglich

Baulänge:
DIN EN 558-1 Reihe 14

Kugeldichtung:
- 3 - seitige Kammerung

Schaltwelle:
- ausblassicher

Dichtflächen:
DIN EN 1092-2 B1
andere Dichtflächen auf Anfrage

Flanschanschlußmaße:
DIN EN 1092-2 PN 16

Korrosionsschutz Standard:
Grundierung aus 1 K Wasserbasislack
Sonderlackierungen siehe Preisliste S. 32 oder auf Anfrage

Verwendung:
Gas: Brenngase der 1., 2. und 3. Gasfamilie

Druckgeräterichtlinie:
PED (97/23/EG) max. Kat. 3 (H)

Hinweis:
Kugelhahn DN 150 kann nur bei geöffneter Kugel ein- bzw. ausgebaut werden

Design features

design:
- *2-piece ball valve "screwed design"*
- *full port design*
- *fire - safe design*
- *TA-Luft*
- *floating ball*
- *flree of silicone*

mounting:
- *mounting flange acc. to DIN ISO 5211*
- *available with electrical or pneumatic actuators*
- *direct mounting possible*

length face to face:
DIN EN 558-1 line 14

ball seal:
- *triple side covered*

stem:
- *blow out proof stem design*

faces:
DIN EN 1092-2 B1
other face types on request

flange dimensions:
DIN EN 1092-2 PN 16

corrosion protection standard version:
grounding 1 K water-based varnish
other paitings see price list page 32 or on request

suitable for:
gas: 1., 2. and 3. gas category

pressure equipment directive:
PED (97/23/EC) max. cat. 3 (H)

remarks:
ball valve DN 150 can only be installed or removed with ball in open position

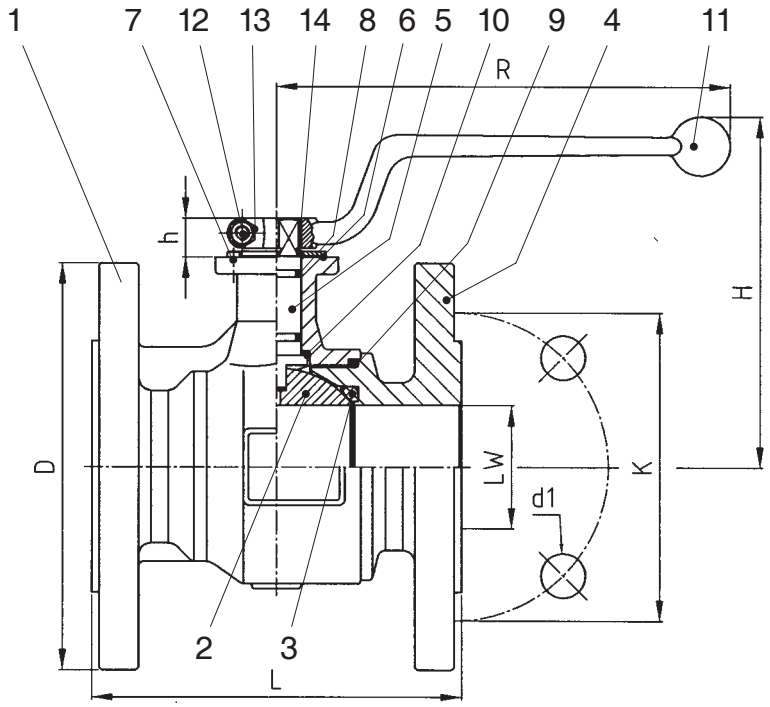

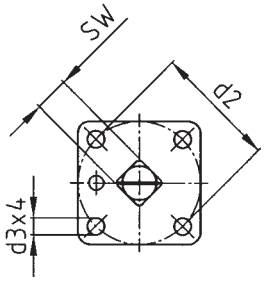

Montageflansch
mounting flange

Temperaturbereich
Gas -20°C bis + 60°C

working temperature
Gas -20°C to + 60°C

Nr./no	Bezeichnung	*description*		Werkstoff	*material*	Material Bezeichnung
1	Gehäuse	*body*		Sphäroguß	*spheroidal graphite cast iron*	GGG 40
2	Kugel	*ball*	**B**	Grauguß verchromt	*grey cast iron chrome plated*	GG25
	(hohl)	*(hollow)*	**E**	Edelstahl	*stainless steel*	1.4301
	(voll)	*(solid)*	**F**	Edelstahl	*stainless steel*	1.4408
3	Kugeldichtung	*ball seal*		Teflon	*Teflon*	PTFE
4	Flansch	*flange*		Sphäroguß	*nodular cast iron*	GGG 40
5	Schaltwelle	*stem*		Edelstahl	*stainless steel*	1.4104
6	Anschlagscheibe	*stop washer*		Stahl verzinkt	*steel zinc plated*	-
7	Kerbstift	*stop pin*		Stahl verzinkt	*steel zinc plated*	-
8	O-Ring	*O-Ring seal*		Viton	*Viton*	FKM
9	O-Ring	*O-Ring seal*		Perbunan	*perbunan*	NBR
10	Anlaufring	*bearing ring*		Polyamid	*polyamid*	-
11	Griff	*handle*		Alu (rot)	*Alu red anod.*	-
12	Zyl. Schraube	*bolt*		Stahl verzinkt	*steel zinc plated*	-
13	Skt. Mutter	*nut*		Stahl verzinkt	*steel zinc plated*	-
14	Sprengring	*snap ring*		Edelstahl	*stainless steel*	1.4305

Bestellangaben
Baureihe - DN - PN - Bauart

B
E
F
Druckstufe
Nennweite
KSN 75

Bestellbeispiel:
KSN 75 - 50 - 16 - B

ordering dates
series - DN - PN - type

B
E
F
pressure rating
diameter
KSN 75

ordering data:
KSN 75 - 50 - 16 - B

z = Anzahl der Flanschlöcher, *number of flange holes*

Maße in mm, *dimensions in mm*

DN	LW	L	D	K	h	z	d1	H ~	R ~	Montageflansch *mounting flange* DIN ISO 5211	SW	d2	d3	Gewicht - *weight* ~ kg		
														B	E	F
25	25	125	115	85	14,5	4	14	114,0	165	F 05	11	50	7	3,200	3,300	3,300
32	32	130	140	100	14,5	4	18	125,0	165	F 05	11	50	7	4,700	4,700	4,700
40	40	140	150	110	16,5	4	18	135,5	185	F 05	14	50	7	5,700	5,700	5,700
50	50	150	165	125	16,5	4	18	142,5	185	F 05	14	50	7	7,600	7,200	7,600
65	65	170	185	145	18,0	4	18	158,0	230	F 07	17	70	9	12,000	10,800	12,200
80	80	180	200	160	22,5	8	18	185,5	360	F 07	22	70	9	15,500	13,400	15,500
100	100	190	220	180	22,5	8	18	202,5	360	F 10	22	102	11	22,600	18,000	22,600
125	125	200	250	210	25,0	8	18	223,0	360	F 10	22	102	11	30,500	23,000	31,000
150	142	210	285	240	28,0	8	22	230,0	625	F 10	27	102	11	43,000	31,000	43,200